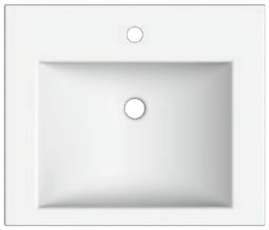

SQUARE 60D

Art. 8007/D - 60 x 51 - 20 Kg - 4 L.

Lavabo da semincasso, predisposto per rubinetteria monoforo

Semi built-in washbasin, configured for single-hole tap set

Lavabo semi encastré, conçu pour robinetterie monotrou

Vorbauwaschbecken, ausgelegt für 1-Loch-Armatur

Lavabo de semiencaje con predisposición para griferia monoforo

Раковина умывальника полувстраиваемая с одним отверстием под смеситель

DIMA - TEMPLATE
GABARIT - SCHABLONE
PLANTILLA - ШАБЛОН

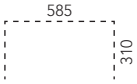

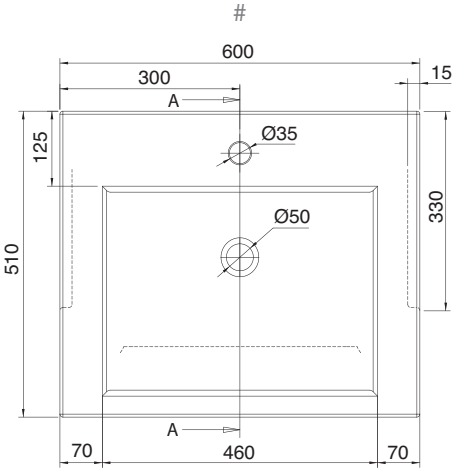

SEZIONE A-A

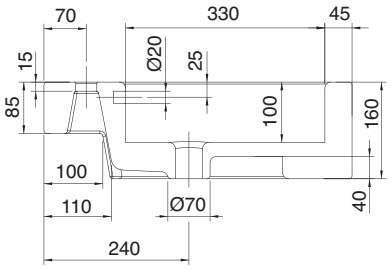

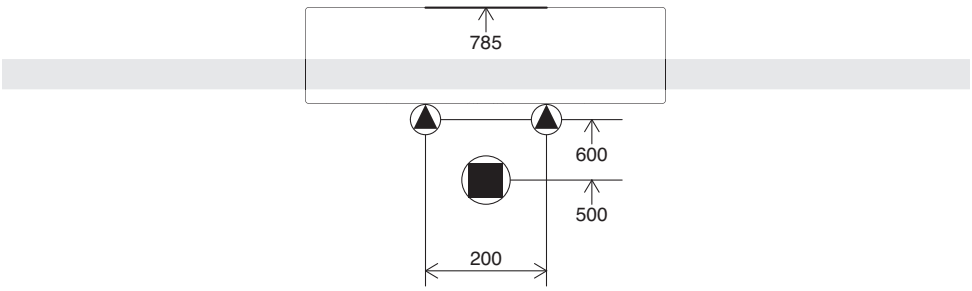

Tolleranza dimensioni ± 5%
Dimension tolerance ± 5%

LATO NON SMALTATO - NOT GLAZED SIDE - FACE NON ÉMAILLÉE - NICHT EMAILLIERTE SEITE - CANTO NO ESMALTADO - НЕЭМАЛИРОВАННАЯ СТОРОНА