. TRE SYSTEM

IL NUOVO MONDO CONCETTUALE
ESTREMAMENTE AVANZATO, PER FORNIRE
AL DESIGNER PIÙ ESIGENTE E CAPACE,
GLI STRUMENTI DI PERSONALIZZAZIONE
PROGETTUALE PIÙ COMPLETI DEL MERCATO.

THE NEW, EXTREMELY ADVANCED CONCEPTUAL WORLD,
TO PROVIDE THE MOST DEMANDING AND SKILLED DESIGNERS
WITH THE MOST COMPLETE DESIGN CUSTOMISATION TOOLS
ON THE MARKET.

LE NOUVEAU MONDE CONCEPTUEL EXTRÊMEMENT AVANCÉ,
POUR FOURNIR AU DESIGNER LE PLUS EXIGEANT ET LE PLUS
COMPÉTENT LES OUTILS DE PERSONNALISATION LES PLUS
COMPLETS DU MARCHÉ.

UN CATALOGO DEDICATO AL PROFESSIONISTA, CUI OFFRIRE UN AMBIENTE CREATIVO, CHE SPAZIA NEI DIVERSI STILI DEL DESIGN CONTEMPORANEO, FOCALIZZATO SULLA PULIZIA DELLE LINEE E SU FLESSIBILITÀ DELLE SOLUZIONI.

A CATALOGUE DESIGNED FOR PROFESSIONALS, OFFERING A CREATIVE SPACE THAT SPANS THE VARIOUS STYLES OF CONTEMPORARY DESIGN, WITH A FOCUS ON CLEAN LINES AND FLEXIBLE SOLUTIONS.

DÉDIÉ AUX PROFESSIONNELS, CE CATALOGUE LEUR OFFRE UN ESPACE DE CRÉATION COUVRANT LES DIFFÉRENTS STYLES DU DESIGN CONTEMPORAIN, AXÉ SUR LA PROPRETÉ DES LIGNES ET LA FLEXIBILITÉ DES SOLUTIONS.

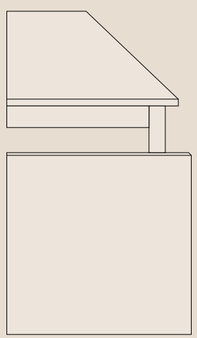

SISTEMA GOLA

LA LINEA DI PRODOTTO, CHE MANTIENE INALTERATO IL SUO FASCINO ED ATTRATTIVA. LO STILE ANCORA DI MAGGIOR SUCCESSO, ORA PIÙ COMPLETO CHE MAI.

THE PRODUCT RANGE, WHICH RETAINS ALL ITS CHARM AND APPEAL. THE MOST POPULAR STYLE YET, NOW MORE COMPLETE THAN EVER.

UNE GAMME DE PRODUITS QUI CONSERVE TOUT SON CHARME ET SON ATTRAIT. LE STYLE LE PLUS POPULAIRE, MAINTENANT PLUS COMPLET QUE JAMAIS.

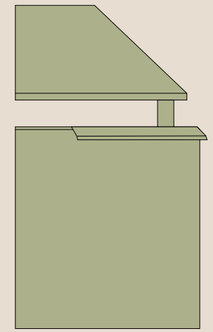

SISTEMA MANIGLIA

INTRAMONTABILE COME POCHI, UN'ESTETICA ESSENZIALE, CHE GIOCA CON I DECORI, I CONTRASTI, LE APPLICAZIONI, DELLA GAMMA DI MANIGLIE A LISTINO.

TIMELESS LIKE FEW OTHERS, WITH A MINIMALIST DESIGN THAT PLAYFULLY INCORPORATES DECORATIVE ELEMENTS, CONTRASTS AND ACCESSORIES FROM THE RANGE OF HANDLES AVAILABLE.

UNE ESTHÉTIQUE INTEMPORELLE COMME PEU D'AUTRES, QUI JOUE AVEC LES MOTIFS, LES CONTRASTES ET LES APPLICATIONS DE LA GAMME DE POIGNÉES DISPONIBLES.

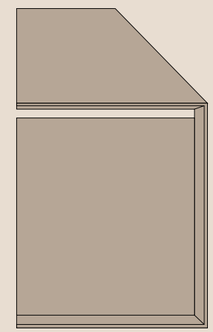

SISTEMA EDGE

UNO STILE CHE, ESPRIME UN CONCETTO BASILARE: QUALITÀ PERCEPITA. FATTA DI DETTAGLI ED ATTENZIONI, APPREZZATE ORMAI DA DECENNI.

A STYLE THAT EMBODIES A FUNDAMENTAL CONCEPT: PERCEIVED QUALITY. BUILT ON DETAILS AND ATTENTION TO DETAIL, WHICH HAVE BEEN APPRECIATED FOR DECADES.

UN STYLE QUI EXPRIME UN CONCEPT FONDAMENTAL - LA QUALITÉ PERÇUE - QUI SE NUTRE DE DÉTAILS ET D'ATTENTION, APPRÉCIÉE DEPUIS DES DÉCENNIES.

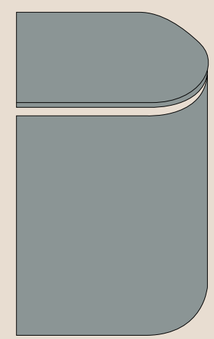

SISTEMA ROUND

L'EVOLUZIONE DELLO STILE, CHE SI TRADUCE IN ELEGANZA ED ESCLUSIVITÀ. LINEE SINUOSE, SI RACCORDANO AL RIGORE DEGLI ELEMENTI CENTRALI.

THE EVOLUTION OF STYLE, EXPRESSED THROUGH ELEGANCE AND EXCLUSIVITY. CURVED LINES BLEND SEAMLESSLY WITH THE CLEAN LINES OF THE CENTRAL ELEMENTS.

L'ÉVOLUTION DU STYLE, QUI SE TRADUIT PAR L'ÉLÉGANCE ET L'EXCLUSIVITÉ. DES LIGNES SINUEUSES QUI SE RELIENT À LA RIGUEUR DES ÉLÉMENTS CENTRAUX.

06 / 97 SISTEMA GOLA

98 / 151 SISTEMA MANIGLIA

152 / 193 SISTEMA EDGE

194 / 265 SISTEMA ROUND

SISTEMA GOLA

GROOVE SYSTEM / SYSTÈME À GORGE

INDEX
SISTEMA GOLA

08 COMP. 01 - BOISERIE STRATO
KERAKOLL WR06 MICRORESINA / 137X OLMO CHIARO DOGATO

18 COMP. 02
080M NOCE CANALETTO / LACCATO LO56K ARGILLA SILK / GRES GR34 YURA GREY

28 COMP. 03
137X MELAMINICO OLMO CHIARO DOGATO / 142X OVATTA VERDE UB25 / KERAKOLL KK48 MICRORESINA

38 COMP. 04
146X INTAGLI CACAO / 141X OVATTA QUARZO / CERAMICA COLORE 55

48 COMP. 05 - BOISERIE STRATO
080M NOCE CANALETTO / GRES GR32 TRAVERTINO NAVONA

58 COMP. 06
MELAMINICO 135X NOCE NAZIONALE / CERAMICA SU03 URBAN / LACCATO L006M GRIGIO LUCE

68 COMP. 07
LACCATO L004M PERGAMENA / GR55 BRECCIA CAPRAIA LUCIDO / 145X QUERCIA AVANA

78 COMP. 08
MELAMINICO 145X QUERCIA AVANA / GRES GR52 MARBLE AUBISQUE / VETRO CANNETTATO FUMÈ

88 COMP. 09
143X TARANTA OSTUNI / HPL H075 DARK PULPIS

SISTEMA GOLA 01 - BOISERIE STRATO

KERAKOLL WR06 MICRORESINA / 137X OLMO CHIARO DOGATO

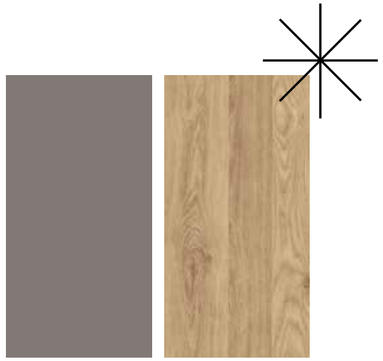

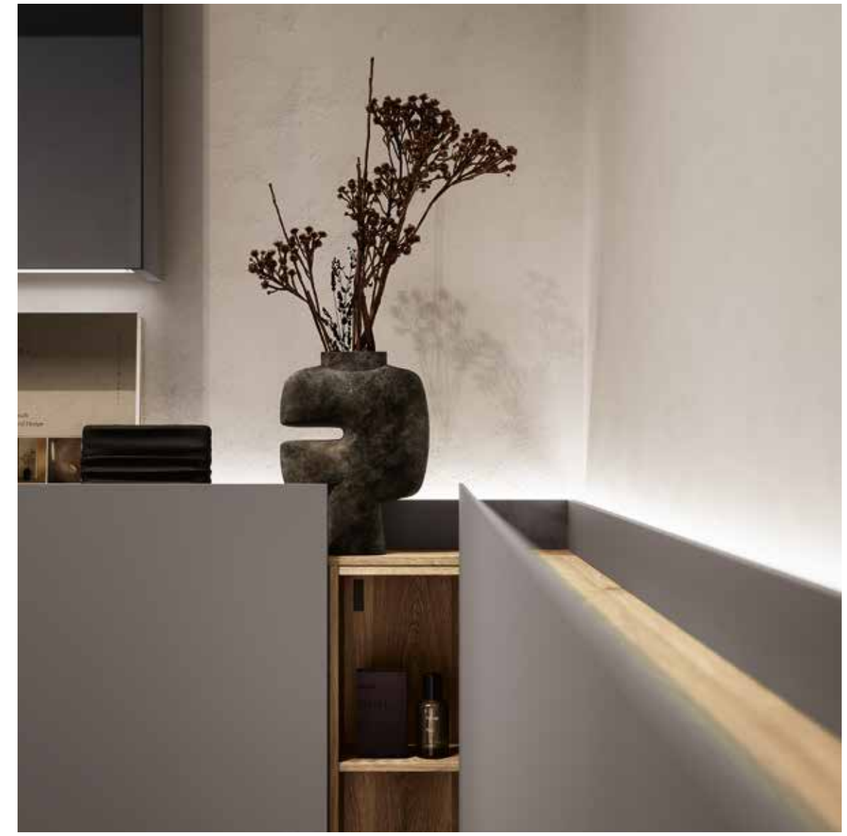

STRATO, UN PROGETTO ARREDATIVO, NON SOLO PER LA SALA DA BAGNO, CHE, GRAZIE ALLA SUA FLESSIBILITA', CONSENTE DI CREARE SOLUZIONI ALTAMENTE PERSONALIZZATE.

STRATO, A FURNISHING CONCEPT—NOT JUST FOR THE BATHROOM—THAT, THANKS TO ITS FLEXIBILITY, ALLOWS YOU TO CREATE HIGHLY CUSTOMIZED SOLUTIONS.

STRATO, UN PROJET D'AMÉNAGEMENT QUI NE SE LIMITE PAS À LA SALLE DE BAINS ET QUI, GRÂCE À SA FLEXIBILITÉ, PERMET DE CRÉER DES SOLUTIONS TRÈS PERSONNALISÉES.

Technical Data

SISTEMA GOLA 01 - BOISERIE STRATO

SPECCHIO BOX, il nuovo specchio contenitore, con intrigante anta leggermente fumè, per ambienti sofisticati.

BOX MIRROR, the new mirror cabinet, featuring an intriguing, subtly tinted door, designed for sophisticated interiors.

MIROIR BOX, la nouvelle armoire de toilette, avec une porte captivante légèrement fumée, pour des intérieurs sophistiqués.

LAVABO STRATO, progettato per una perfetta integrazione con la modularità della boiserie. Viene realizzato in Ocritech.

STRATO WASHBASIN, designed to integrate seamlessly with the modular panelling. It is made from Ocritech.

LAVABO STRATO, conçu pour s'intégrer parfaitement à la modularité de la boiserie. Il est fabriqué en Ocritech.

BOISERIE, angolo interno, un elemento flessibile, che si adatta a diverse misure, ovviamente, con finitura personalizzabile.

BOISERIE, internal corner unit, a flexible piece that adapts to various sizes, naturally with a customisable finish.

BOISERIE, angle intérieur, un élément modulable qui s'adapte à différentes dimensions et dont la finition peut être personnalisée.

DETTAGLI COMPOSIZIONE
COMPOSITION DETAILS
DÉTAILS DE LA COMPOSITION

LAVABO washbasin / lavabo

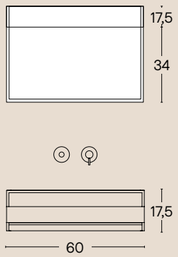

BOISERIE STRATO

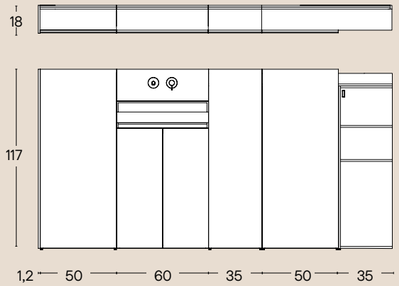

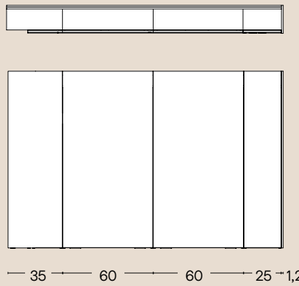

SPECCHIO mirror / miroir

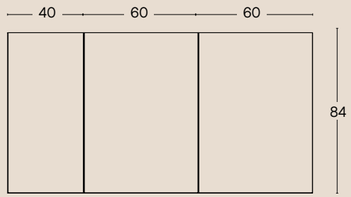

COMPOSIZIONE vanity set / ensemble de salle

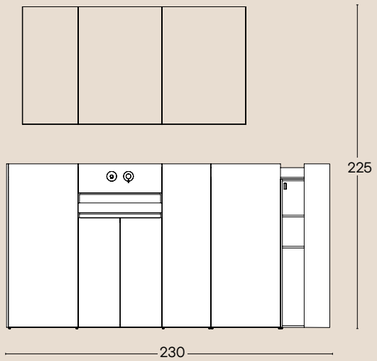

SISTEMA GOLA 02

080M NOCE CANALETTO / LACCATO LO56K ARGILLA SILK / GRES GR34 YURA GREY

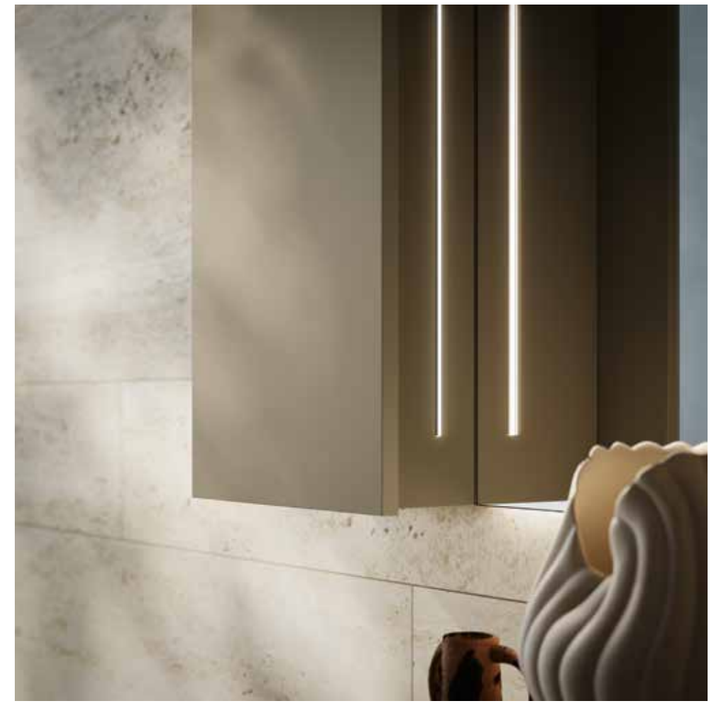

MODULO LIGHT, UN INTERESSANTE ED UTILE SISTEMA DI ILLUMINAZIONE DELLA PARTE INFERIORE DEL MOBILE, CHE FUNGE ANCHE DA LUCE DI CORTESIA, GRAZIE AL SENSORE DI PROSSIMITÁ INTEGRATO.

MODULO LIGHT, AN INTERESTING AND USEFUL LIGHTING SYSTEM FOR THE BOTTOM OF THE CABINET, WHICH ALSO FUNCTIONS AS A COURTESY LIGHT THANKS TO ITS BUILT-IN PROXIMITY SENSOR.

MODULE LIGHT, UN SYSTÈME D'ÉCLAIRAGE INTÉRESSANT ET PRATIQUE POUR LA PARTIE INFÉRIEURE DU MEUBLE, QUI SERT ÉGALEMENT DE LUMIÈRE DE COURTOISIE GRÂCE À SON CAPTEUR DE PROXIMITÉ INTÉGRÉ.

Technical Data

SISTEMA GOLA 02

LAMPADA REFLEX, con doppia illuminazione, superiore ed inferiore, si caratterizza per la realizzazione in acciaio mirror, che la integra perfettamente sullo specchio.

The **REFLEX LAMP**, featuring dual lighting (top and bottom), is characterised by its mirror-finish steel construction, which allows it to blend seamlessly with the mirror.

La **LAMPE REFLEX**, dotée d'un double éclairage (supérieur et inférieur), se distingue par sa structure en acier miroir, qui s'intègre parfaitement au miroir.

TOP IN GRES con vasca integrata, costruita su contro-stampo in acciaio, per garantirne tenuta nel tempo.

GRES PORCELAIN WORKTOP with integrated sink, built on a steel mould to ensure long-lasting durability.

PLAN DE TOILETTE EN GRÈS avec vasque intégrée, fabriquée sur un contre-moule en acier, afin d'assurer sa durabilité.

MODULO LIGHT, offre anche la possibilità di personalizzare la veletta inferiore, giocando con contrasti di finitura.

The **LIGHT MODULE** also allows you to customise the lower panel by choosing contrasting finishes.

Le **MODULE LIGHT** offre également la possibilité de personnaliser la voile inférieure en jouant sur les contrastes de finition.

DETTAGLI COMPOSIZIONE
COMPOSITION DETAILS
DÉTAILS DE LA COMPOSITION

MOBILE vanity / meuble

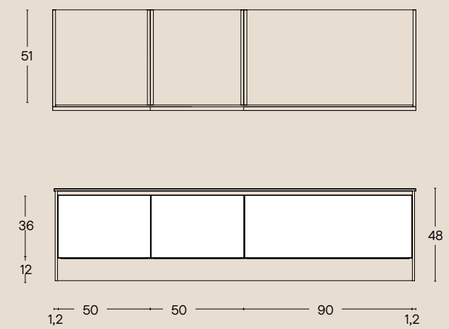

TOP countertop / plan de toilette

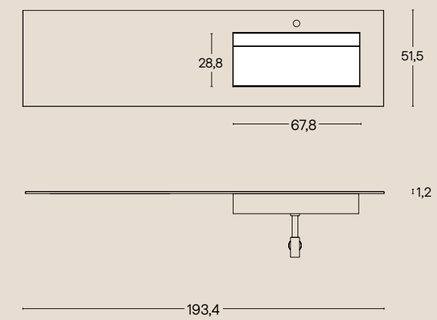

SPECCHIO mirror / miroir

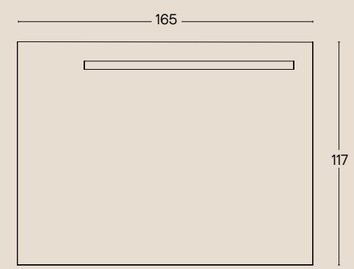

COMPOSIZIONE vanity set / ensemble de salle

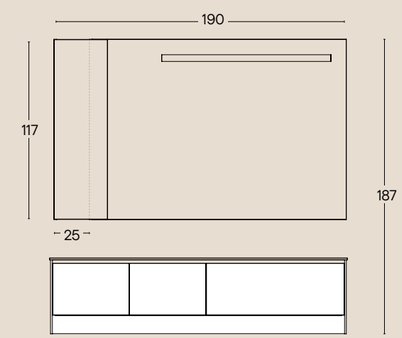

SISTEMA GOLA 03

137X MELAMINICO OLMO CHIARO DOGATO / 142X OVATTA VERDE UB25 / KERAKOLL KK48 MICRORESINA

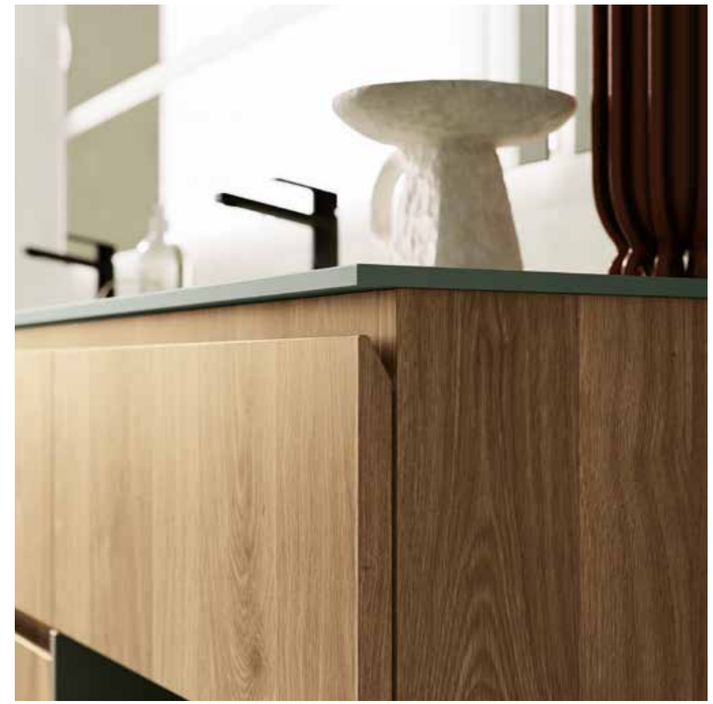

LA QUALITÁ SI RICONOSCE ANCHE DA PICCOLI DETTAGLI, LE LAVORAZIONI DEI NOSTRI FRONTALI A GOLA, NON SONO SEMPLICI TAGLI DI PANNELLO, MA BENEFICIANO DI RICERCA ESTETICA ED AUMENTATA PERCEZIONE.

QUALITY CAN BE RECOGNIZED EVEN IN THE SMALLEST DETAILS; THE FINISHING ON OUR GROOVED FRONT PANELS IS NOT JUST A SIMPLE CUT IN THE PANEL, BUT A METICULOUSLY CRAFTED FINISH.

LA QUALITÉ SE RECONNAÎT AUSSI DANS LES PETITS DÉTAILS : LES FINITIONS DE NOS FAÇADES AVEC GORGES NE SONT PAS DE SIMPLES DÉCOUPES DANS LE PANNEAU, MAIS DES TRAVAUX SOIGNÉS.

KERAKOLL MICRORESINA: UN MATERIALE CHE CONIUGA CON SUCCESSO ESTETICA E RESISTENZA, CON LA GARANZIA DI UN MARCHIO ESCLUSIVO.

KERAKOLL MICRORESINA: A MATERIAL THAT SUCCESSFULLY COMBINES AESTHETICS AND DURABILITY, BACKED BY THE GUARANTEE OF AN EXCLUSIVE BRAND.

MICRORESINA KERAKOLL, UN MATÉRIAU QUI ALLIE ESTHÉTIQUE ET DURABILITÉ, AVEC LA GARANTIE D'UNE MARQUE EXCLUSIVE.

Technical Data

SISTEMA GOLA 03

SPECCHIO LUX 4 a filo lucido e retro-illuminato, disponibile a misura.

LUX 4 MIRROR with a polished finish and backlighting, available made to measure.

MIROIR LUX 4 à bords polis et rétroéclairé, disponible sur mesure.

TOP in MICRORESINA con vasca integrata, colorazione extra serie.

MICRORESINA TOP with integrated sink, special colour.

PLAN DE TOILETTE en MICRO-RÉSINE avec vasque intégrée, couleur spéciale.

MOBILE in Olmo Chiaro Dogato con vano a giorno in Ovatta Verde.

Olmo Chiaro **VANITY** with open unit in Ovatta Verde.

MEUBLE en Olmo Chiaro Dogato avec élément bas ouvert en Ovatta Verde.

DETTAGLI COMPOSIZIONE
COMPOSITION DETAILS
DÉTAILS DE LA COMPOSITION

MOBILE vanity / meuble

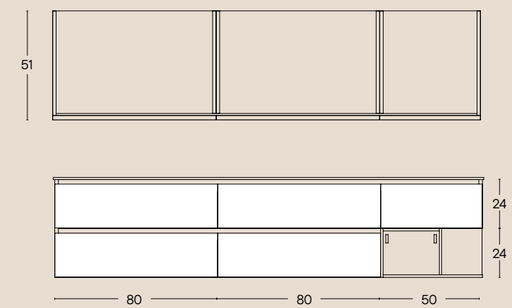

TOP countertop / plan de toilette

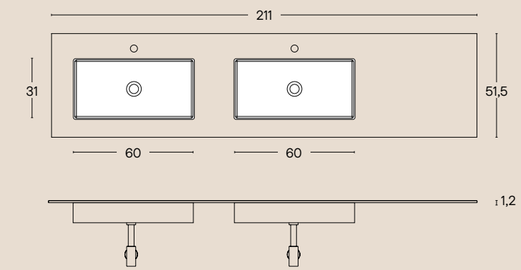

SPECCHIO mirror / miroir

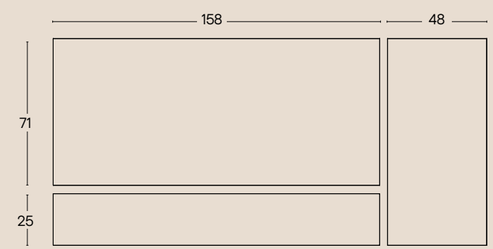

COMPOSIZIONE vanity set / ensemble de salle

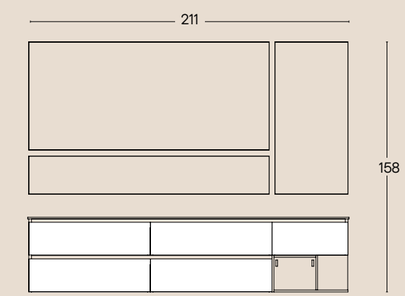

SISTEMA GOLA 04

146X INTAGLI CACAO / 141X OVATTA QUARZO / CERAMICA COLORE 55

LO SPECCHIO TETRIS, RAPPRESENTA
UN ULTERIORE ESEMPIO DEL LIVELLO DI
PERSONALIZZAZIONE, CHE SI PUÓ RAGGIUNGERE
ANCHE CON I COMPLEMENTI PUNTOTRE.

TETRIS MIRROR IS A FURTHER EXAMPLE OF THE LEVEL
OF CUSTOMISATION THAT CAN BE ACHIEVED WITH PUNTOTRE
ACCESSORIES.

LE MIROIR TETRIS ILLUSTRE UNE FOIS DE PLUS LE DEGRÉ DE
PERSONNALISATION QUE L'ON PEUT ATTEINDRE GRÂCE AUX
ACCESSOIRES PUNTOTRE.

Technical Data

SISTEMA GOLA 04

SPECCHIO TETRIS, con vani a giorno personalizzabili in moltissime finiture.

TETRIS MIRROR, featuring open shelves available in a wide range of finishes.

MIROIR TETRIS, avec des étagères ouvertes personnalisables dans une multitude de finitions.

CONSOLLE in ceramica color, disponibile in varie tonalità.

Coloured ceramic **CONSOLE,** available in a range of shades.

PLAN-VASQUE en céramique colorée, disponible en plusieurs teintes.

MONOBLOCCO in 146X Intagli Cacao.

UNIBLOCK in 146X Intagli Cacao.

MONOBLOC en 146X Intagli Cacao.

DETTAGLI COMPOSIZIONE
COMPOSITION DETAILS
DÉTAILS DE LA COMPOSITION

MOBILE vanity / meuble

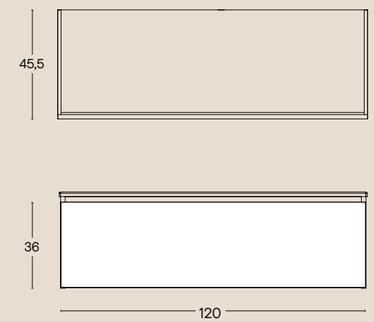

CONSOLLE console / plan vasque

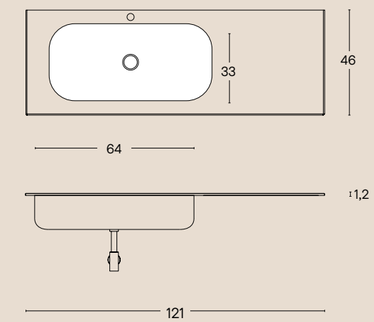

SPECCHIO mirror / miroir

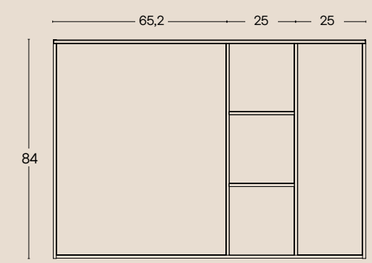

COMPOSIZIONE vanity set / ensemble de salle

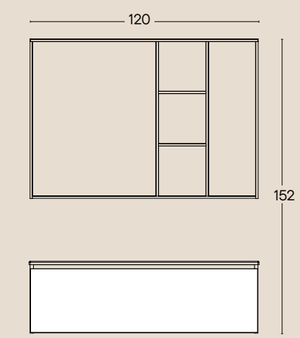

SISTEMA GOLA 05 - BOISERIE STRATO

080M NOCE CANALETTO / GRES GR32 TRAVERTINO NAVONA

LA PERSONALIZZAZIONE DEL PROGRAMMA BOISERIE, COMPRENDE ANCHE IL TOP, FORNITO DI SERIE IN FINITURA DEL FRONTALE, MA CHE PUÒ ESSERE RICHIESTO A CONTRASTO.

THE CUSTOMISATION OPTIONS FOR THE BOISERIE SERIE ALSO INCLUDE THE WORKTOP, WHICH COMES AS STANDARD IN THE SAME FINISH AS THE FRONT PANELS BUT CAN BE ORDERED IN A CONTRASTING FINISH.

LA PERSONNALISATION DE LA GAMME BOISERIE COMPREND ÉGALEMENT LE PLAN DE TOILETTE, FOURNI DE SÉRIE DANS LA MÊME FINITION QUE LA FAÇADE, MAIS QUI PEUT ÊTRE DEMANDÉ DANS UNE COULEUR CONTRASTÉE.

Technical Data

SISTEMA GOLA 05 - BOISERIE STRATO

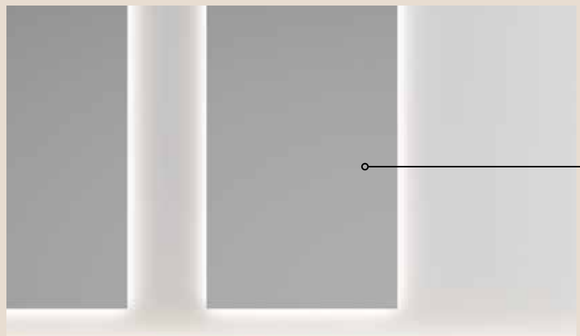

SPECCHIO LUX 4 a filo lucido e retro-illuminato, disponibile a misura.

LUX 4 MIRROR with a polished finish and backlighting, available made to measure.

MIROIR LUX 4 à bords polis et rétroéclairé, disponible sur mesure.

LAVABO A TERRA KIMMY, in solid surface, disponibile in varie finiture.

KIMMY FLOOR-MOUNTED WASHBASIN, in Solid Surface, available in a range of finishes.

LAVABO SUR PIED KIMMY, en Solid, disponible en plusieurs finitions.

SISTEMA BOISERIE, con modularità avanzata e molte soluzioni progettuali.

The **BOISERIE SYSTEM,** featuring advanced modularity and a wide range of design options.

SYSTÈME BOISERIE, offrant une modularité avancée et de nombreuses possibilités d'aménagement.

DETTAGLI COMPOSIZIONE
COMPOSITION DETAILS
DÉTAILS DE LA COMPOSITION

LAVABO washbasin / lavabo

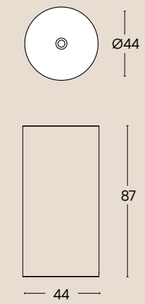

BOISERIE STRATO

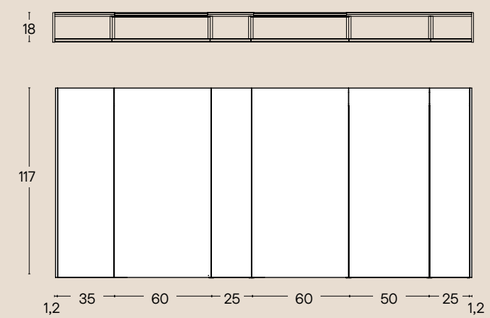

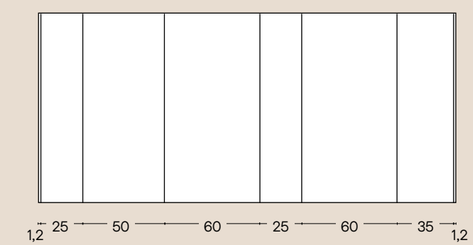

SPECCHIO mirror / miroir

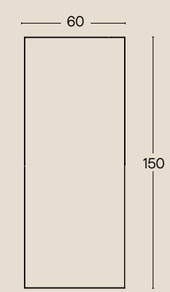

COMPOSIZIONE vanity set / ensemble de salle

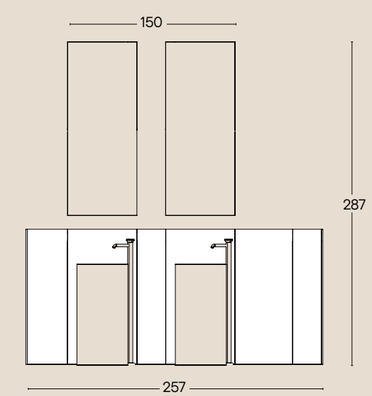

SISTEMA GOLA 06

MELAMINICO 135X NOCE NAZIONALE / CERAMICA SU03 URBAN / LACCATO L006M GRIGIO LUCE

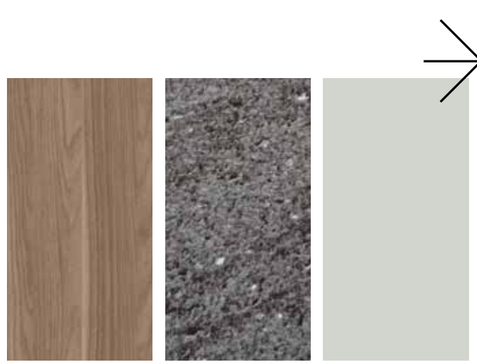

MODERN

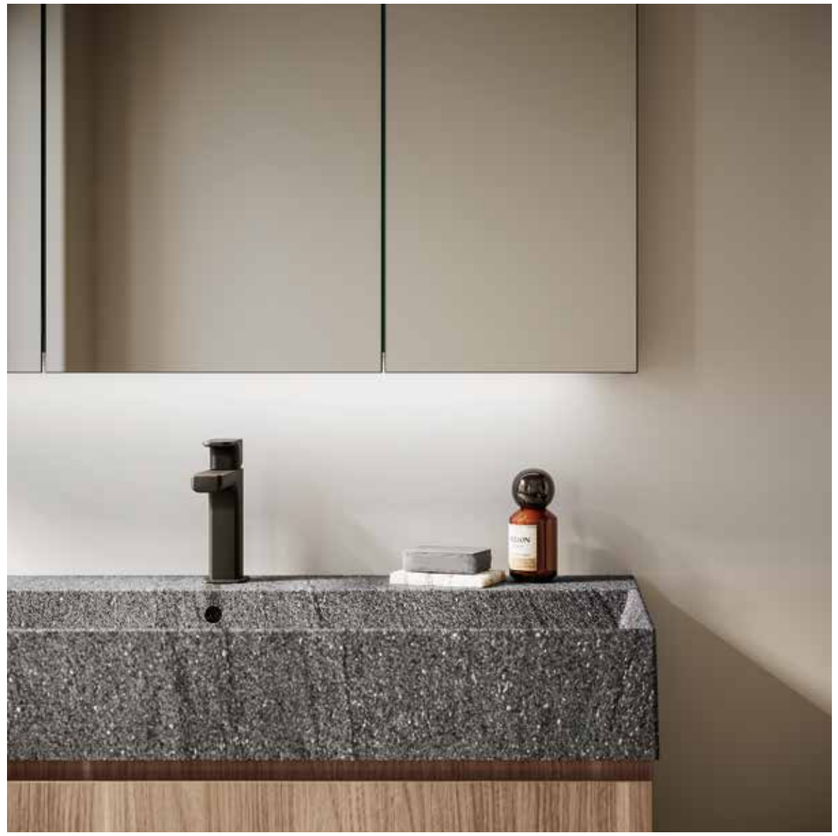

ELEMENTO MENSOLA BRIDGE, UN SISTEMA INNOVATIVO PER REALIZZARE COMPOSIZIONI CON PIANI D'APPOGGIO, GIOCANDO TRA FINITURE E DIMENSIONI, LASCIANDO SPAZIO ALLA CREATIVITÀ.

BRIDGE SHELF ELEMENT, AN INNOVATIVE SYSTEM FOR CREATING SHELVING ARRANGEMENTS, COMBINING DIFFERENT FINISHES AND DIMENSIONS, LEAVING ROOM FOR CREATIVITY.

ÉLÉMENT D'ÉTAGÈRE BRIDGE, UN SYSTÈME INNOVANT POUR RÉALISER DES COMPOSITIONS AVEC DES PLANS DE TOILETTE, EN JOUANT AVEC LES FINITIONS ET LES DIMENSIONS, LAISSANT PLACE À LA CRÉATIVITÉ.

Technical Data

SISTEMA GOLA 06

SPECCHIO BOX, nella nuova altezza 84cm, con vetro leggermente brunito, per aumentarne l'esclusività.

BOX Mirror, now available in a new 84cm height, with lightly tinted glass for an even more exclusive look.

MIROIR BOX, dans sa nouvelle hauteur de 84 cm, avec un verre légèrement bruni, afin d'en renforcer le caractère exclusif.

Combinazione **Pensile e Boiserie SLAB,** flessibile e personalizzabile, anche con luce integrata.

A combination of **wall-mounted units and SLAB panelling,** flexible and customisable, also available with integrated lighting.

Ensemble composé d'un **meuble haut et d'une boiserie SLAB,** modulable et personnalisable, également disponible avec éclairage intégré.

Consolle ceramica in finitura sublimata, 6 opzioni.

Ceramic console with a sublimated finish, available in 6 options.

Console en céramique avec finition sublimée, 6 options.

Mobile sospeso a 2 cassetti, vedere a listino le molte opzioni disponibili.

Wall-mounted cabinet with 2 drawers; see the price list for the many available options.

Meuble suspendu à 2 tiroirs; consultez notre tarif pour découvrir les nombreuses options disponibles.

DETTAGLI COMPOSIZIONE
COMPOSITION DETAILS
DÉTAILS DE LA COMPOSITION

MOBILE vanity / meuble

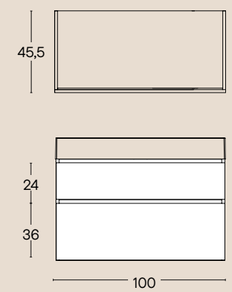

LAVABO washbasin / lavabo

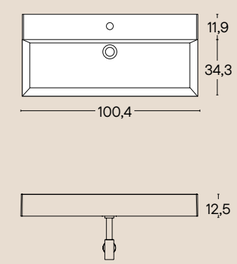

MENSOLE BRIDGE bridge shelves / étagères bridge

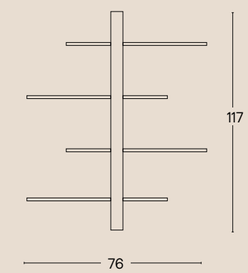

SPECCHIO mirror / miroir

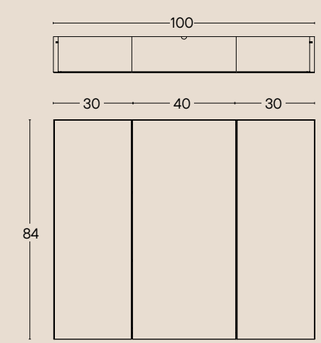

COMPOSIZIONE vanity set / ensemble de salle

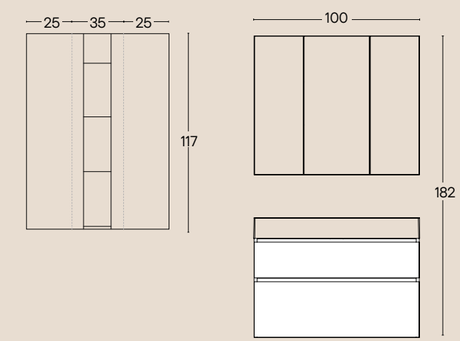

SISTEMA GOLA 07

LACCATO L004M PERGAMENA / GR55 BRECCIA CAPRAIA LUCIDO / 145X QUERCIA AVANA

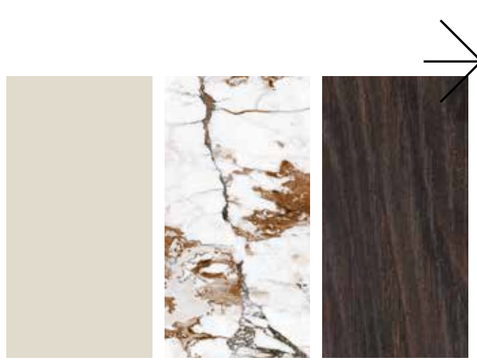

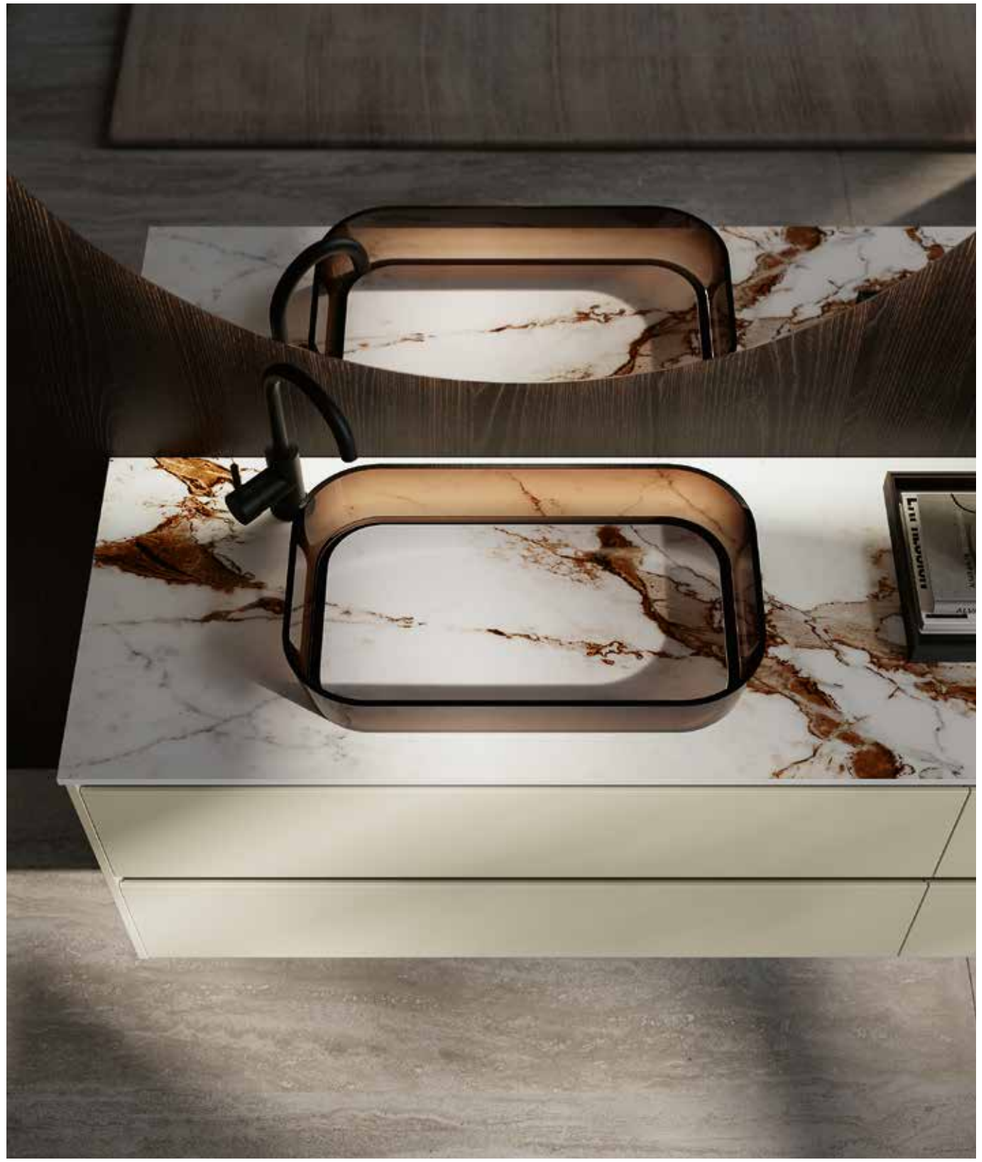

A LATO, IL SORPRENDETE LAVABO GHOST, LA CUI CARATTERISTICA PROGETTUALE, LO FA SEMBRARE INCASTONATO NELLA LASTRA DI GRES.

NEXT TO IT IS THE STRIKING GHOST SINK, WHOSE DISTINCTIVE DESIGN MAKES IT APPEAR AS THOUGH IT WERE SET INTO THE STONEWARE SLAB.

DE CÔTÉ, L'ÉTONNANT LAVABO GHOST, DONT LA CONCEPTION DONNE L'IMPRESSION QU'IL EST ENCRASÉ DANS LA DALLE DE GRÈS.

UN DETTAGLIO DELLA COMPOSIZIONE BOISERIE,
A SIGNIFICARE QUANTO POSSA ESSERE AMPIO
IL CAMPO DI UTILIZZO DI QUESTI ELEMENTI.

A DETAIL OF THE BOISERIE SERIE, ILLUSTRATING JUST HOW VERSATILE THESE ELEMENTS CAN BE.

UN DÉTAIL DE LA COMPOSITION BOISERIE, QUI ILLUSTRE LES POSSIBILITÉS D'UTILISATION DE CES ÉLÉMENTS.

Technical Data

SISTEMA GOLA 07

SPECCHIO COMBY 2, disponibile in diverse dimensioni, con o senza led perimetrale.

COMBY 2 MIRROR, available in various dimensions, with or without perimeter LED lighting.

MIROIR COMBY 2, disponible en plusieurs dimensions, avec ou sans éclairage LED périmétrale.

LAVABO GHOST, una soluzione esclusiva e piena di personalità.

GHOST WASHBASIN, an exclusive solution brimming with personality.

LAVABO GHOST, une solution exclusive et pleine de personnalité.

MOBILE GOLA, in finitura laccata, una delle 50 tonalità proposte, in 3 tipologie di superficie.

GOLA VANITY, available in a lacquered finish in one of 50 colours, with a choice of three surface finishes.

MEUBLE YOUNG, en finition laquée, disponible dans l'une des 50 teintes proposées, avec 3 types de finitions.

DETTAGLI COMPOSIZIONE
COMPOSITION DETAILS
DÉTAILS DE LA COMPOSITION

MOBILE vanity / meuble

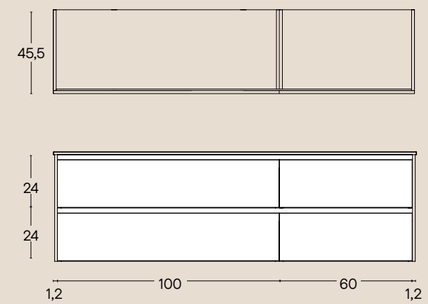

TOP countertop / plan de toilette

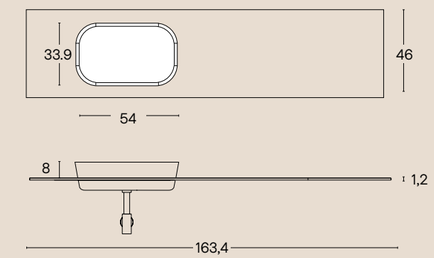

SPECCHIO mirror / miroir

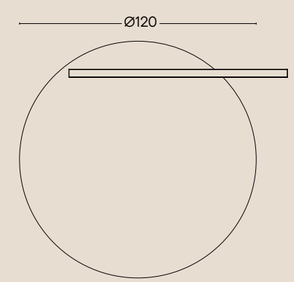

COMPOSIZIONE vanity set / ensemble de salle

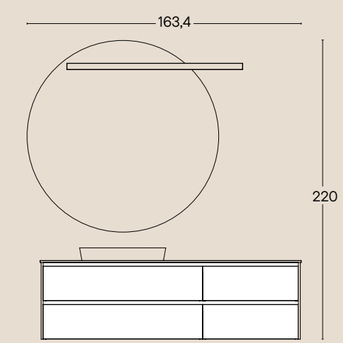

SISTEMA GOLA 08

MELAMINICO 145X QUERCIA AVANA / GRES GR52 MARBLE AUBISQUE / VETRO CANNETTATO FUMÈ

NEL DETTAGLIO, UNO DEGLI ESEMPI DI ABBINAMENTO TRA DECORAZIONE DEL LAVABO CERAMICO E TOP SCATOLATO IN GRES.

IN DETAIL, HERE IS AN EXAMPLE OF HOW A CERAMIC WASHBASIN CAN BE PAIRED WITH A BOX-SHAPED GRES PORCELAIN WORKTOP.

EN DÉTAIL, UN EXEMPLE DE COMBINAISON ENTRE LA DÉCORATION DU LAVABO EN CÉRAMIQUE ET LE PLAN DE TOILETTE EN GRÈS.

Technical Data

SISTEMA GOLA 08

SPECCHIO BLACK, dal profilo minimale in alluminio nero, con diverse soluzioni di illuminazione.

BLACK MIRROR, featuring a minimalist black aluminium frame, with a range of lighting options.

MIROIR BLACK, au profil minimaliste en aluminium noir, proposant différentes solutions d'éclairage.

Combinazione **TOP GRES** e lavabo in finitura Marble Aubisque.

A combination of a **GRES COUNTERTOP** and washbasin in the Marble Aubisque finish.

Ensemble composé d'un plan de toilette en **GRÈS CÉRAME ET D'UN LAVABO**, finition Marble Aubisque.

BASI CONTENITORE neutre, con top in finitura.

DRAWER UNITS with finished countertop.

MEUBLES BAS neutres, avec plan de toilette en finition.

DETTAGLI COMPOSIZIONE
COMPOSITION DETAILS
DÉTAILS DE LA COMPOSITION

MOBILE vanity / meuble

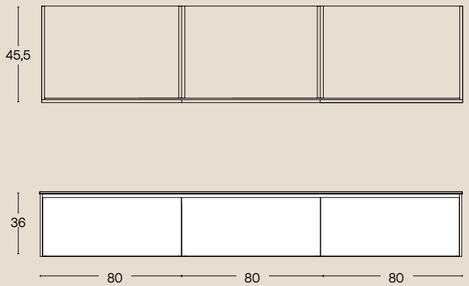

TOP countertop / plan de toilette

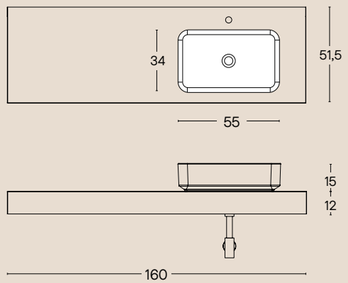

SPECCHIO mirror / miroir

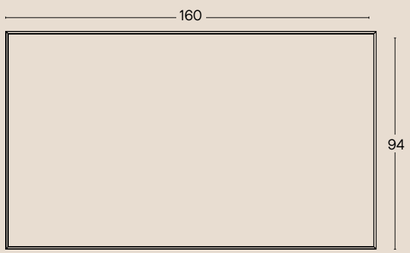

COMPOSIZIONE vanity set / ensemble de salle

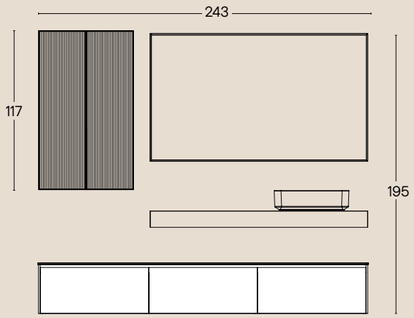

SISTEMA GOLA 09

143X TARANTA OSTUNI / HPL H075 DARK PULPIS

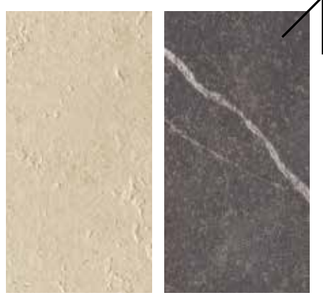

TOP SCATOLATO A BASSO SPESSORE IN HPL, UN MATERIALE VERSATILE ED EFFICACE PER LA REALIZZAZIONE LAVABI INTEGRATI.

THIN-BOXED HPL COUNTERTOP: A VERSATILE AND EFFECTIVE MATERIAL FOR INTEGRATED BASINS ON TOP.

PLAN DE TOILETTE DE FAIBLE ÉPAISSEUR EN HPL, UN MATÉRIAU POLYVALENT ET EFFICACE POUR LA RÉALISATION DE LAVABOS INTÉGRÉS.

SISTEMA DI MENSOLE BRIDGE, UN ULTERIORE ELEMENTO PROGETTUALE A SUPPORTO DELLA CREATIVITA' DEL DESIGNER.

BRIDGE SHELVING SYSTEM: ANOTHER DESIGN ELEMENT TO SUPPORT DESIGNER'S CREATIVITY.

SYSTÈME D'ÉTAGÈRES BRIDGE, UN ÉLÉMENT DE CONCEPTION SUPPLÉMENTAIRE AU SERVICE DE LA CRÉATIVITÉ DU DESIGNER.

Technical Data

SISTEMA GOLA 09

SPECCHIO SATURN, con profilo alluminio nero opaco, illuminazione LED e sensore dimmerabile.

SATURN MIRROR, with matt black aluminium profile, integrated LED light and dimmable sensor.

MIROIR SATURN, avec cadre en aluminium noir mat, éclairage LED et capteur à intensité variable.

TOP HPL, scatolato a basso spessore, disponibile senza maggiorazioni, da 4 a 12 cm.

HPL BOXED TOP, available without any price surcharges, in thicknesses from 4 to 12 cm.

TOP HPL, profilée à faible épaisseur, disponible sans supplément de prix, de 4 à 12 cm.

SISTEMA GOLA, in configurazione a terra, pratica ed alegante, con grandi capacità contenitive.

GOLA SYSTEM, in a floor-standing configuration, practical and elegant, with ample storage capacity.

SYSTÈME GOLA, en configuration au sol, pratique et élégant, offrant une grande capacité de rangement.

DETTAGLI COMPOSIZIONE
COMPOSITION DETAILS
DÉTAILS DE LA COMPOSITION

TOP countertop / plan de toilette

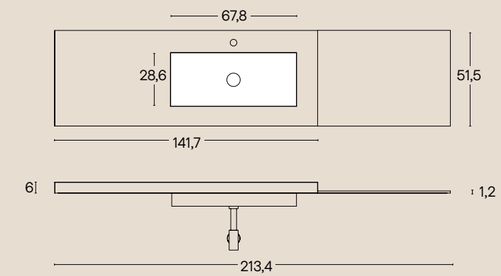

MOBILE vanity / meuble

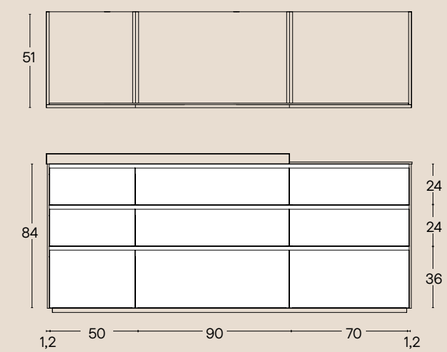

MENSOLE BRIDGE bridge shelves / étagères bridge

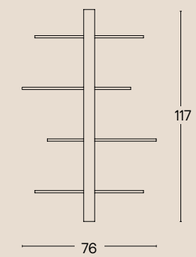

SPECCHIO mirror / miroir

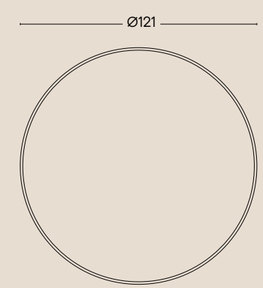

COMPOSIZIONE vanity set / ensemble de salle

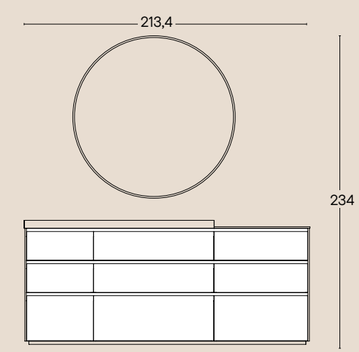

SISTEMA MANIGLIA

HANDLE SYSTEM / SYSTÈME À POIGNÉE

INDEX
SISTEMA MANIGLIA

100 COMP. 10
082M ROVERE COKE / DK01 ROSSO LEPANTO / VETRO CANNETTATO FUME'

110 COMP. 11
KERAKOLL WR07 MICRORESINA / KERAKOLL WR07 WALLCRETE / SU06 YAMUNA

120 COMP. 12
LACCATO SILK L068 ROSSO AURORA / OCRITECH BIANCO

132 COMP. 13
141X OVATTA QUARZO / 146X INTAGLI CACAO / GRES GR34 YURA GREY

142 COMP. 14
L018M LACCATO OPACO GRIGIO BASALTO / CER53 GRIGIO BROMO

SISTEMA MANIGLIA 10

082M ROVERE COKE / DK01 ROSSO LEPANTO / VETRO CANNETTATO FUME'

L'INNOVATIVA TECNOLOGIA DECKBLEND, PERMETTE DI RIVESTIRE SIA UNA LINEA DI TOP DEDICATA, CHE I FRONTALI DEI NOSTRI SISTEMI, PER UNO STRAORDINARIO EFFETTO VISIVO.

THE INNOVATIVE DECKBLEND TECHNOLOGY ALLOWS US TO COVER BOTH A DEDICATED RANGE OF WORKTOPS AND THE FRONTAL PANELS OF OUR SYSTEMS, CREATING AN EXTRAORDINARY VISUAL EFFECT.

LA TECHNOLOGIE INNOVANTE DECKBLEND PERMET DE REVÊTIR À LA FOIS UNE GAMME DE PLANS DE TOILETTE SPÉCIFIQUE ET LES FAÇADES DE NOS SYSTÈMES, POUR UN EFFET VISUEL EXTRAORDINAIRE.

Technical Data

SISTEMA MANIGLIA 10

SPECCHIO LUX 3, con illuminazione LED solo laterale.

LUX 3 MIRROR, with LED strip on sides only.

MIROIR LUX 3, avec éclairage LED latéral uniquement.

TOP in DECKBLEND, stampato su amalgama con polveri minerali.

TOP in DECKBLEND, printed on a mineral powder-based composite.

PLAN DE TOILETTE en Deckblend, imprimé sur un mélange à base de poudres minérales.

FRONTALI VETRO CANNETTATO, esclusivi di Sistema Maniglia.

RIBBED GLASS FRONT PANELS, exclusive to Sistema Maniglia.

FAÇADES EN VERRE CANNELÉ, une exclusivité du système ola.

DETTAGLI COMPOSIZIONE
COMPOSITION DETAILS
DÉTAILS DE LA COMPOSITION

MOBILE vanity / meuble

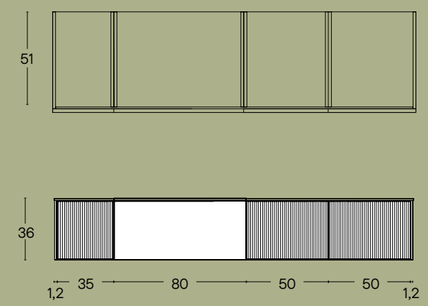

TOP countertop / plan de toilette

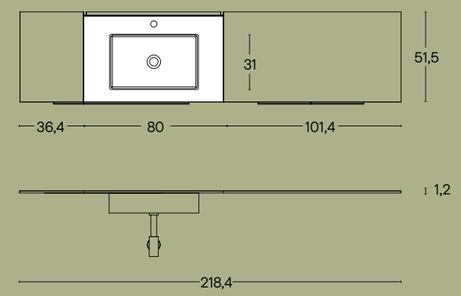

SPECCHIO mirror / miroir

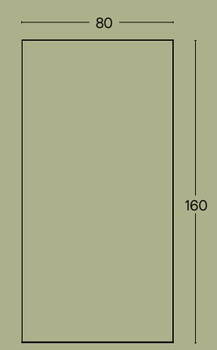

COMPOSIZIONE vanity set / ensemble de salle

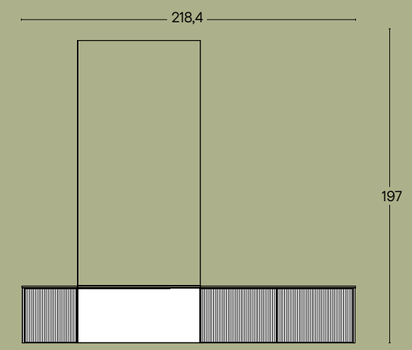

SISTEMA MANIGLIA 11

KERAKOLL WR07 MICRORESINA / KERAKOLL WR07 WALLCRETE / SU06 YAMUNA

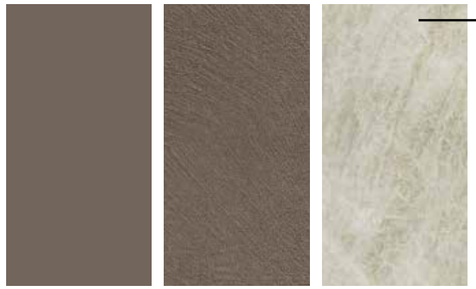

NEL DETTAGLIO, L’ELEGANZA DEL MODULO LIGHT, CHE PERMETTE DI ILLUMINARE LA PARTE INFERIORE DEL MOBILE, FORNENDO ANCHE LA POSSIBILITA’ DI CREARE CONTRASTI DI FINITURA.

IN DETAIL, THE ELEGANCE OF THE LIGHT MODULE, WHICH ALLOWS YOU TO ILLUMINATE THE BOTTOM OF THE CABINET, WHILE ALSO OFFERING THE POSSIBILITY OF CREATING CONTRASTING FINISHES.

EN DÉTAIL, L’ÉLÉGANCE DU MODULE LIGHT, QUI PERMET D’ÉCLAIRER LA PARTIE INFÉRIEURE DU MEUBLE, TOUT EN OFFRANT LA POSSIBILITÉ DE CRÉER DES CONTRASTES DE FINITION.

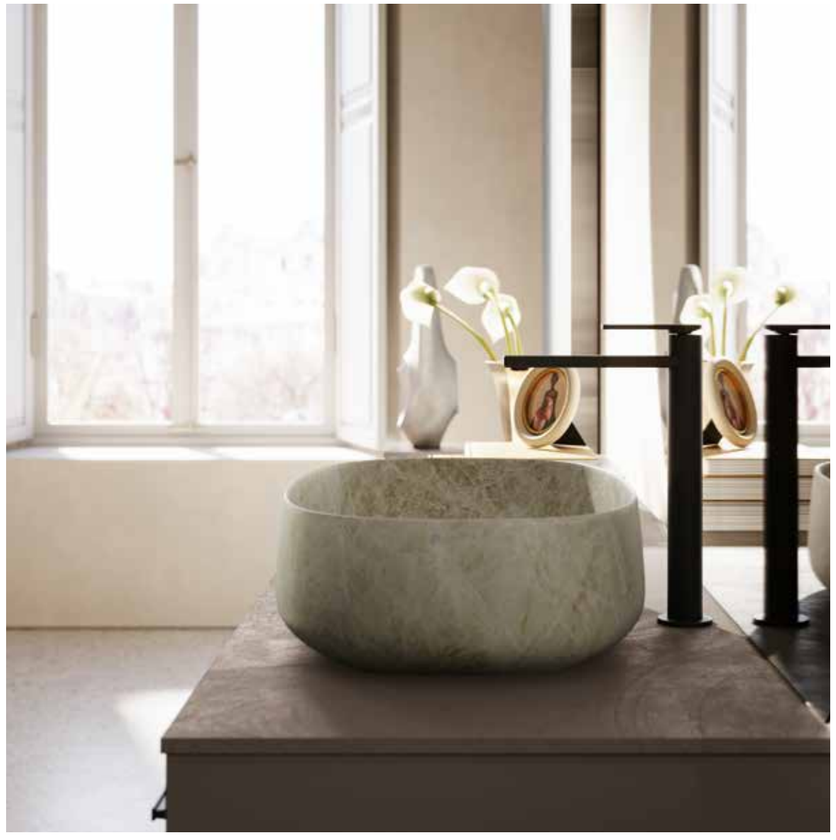

Technical Data

SISTEMA MANIGLIA 11

SPECCHIO SUNSET, una grande superficie riflettente, per ampliare gli spazi.

SUNSET MIRROR, a large reflective surface to make rooms feel more spacious.

MIROIR SUNSET, une grande surface réfléchissante pour agrandir les espaces.

LAVABO COGNAC 55, con finitura YAMUNA.

COGNAC 55 WASHBASIN, with a YAMUNA finish.

LAVABO COGNAC 55, finition YAMUNA.

SISTEMA MANIGLIA con Modulo LIGHT, finitura Kerakoll WR07 Microresina.

MANIGLIA SYSTEM with LIGHT module, Kerakoll WR07 Microresina finish.

SYSTÈME OLA avec module LIGHT, finition Kerakoll WR07 Microresina.

DETTAGLI COMPOSIZIONE
COMPOSITION DETAILS
DÉTAILS DE LA COMPOSITION

MOBILE vanity / meuble

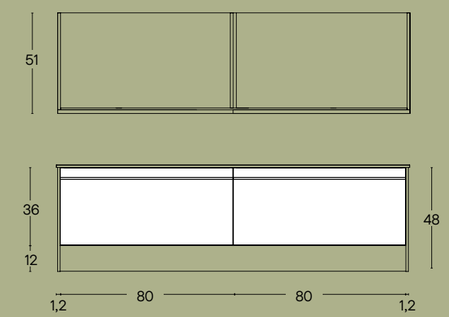

TOP countertop / plan de toilette

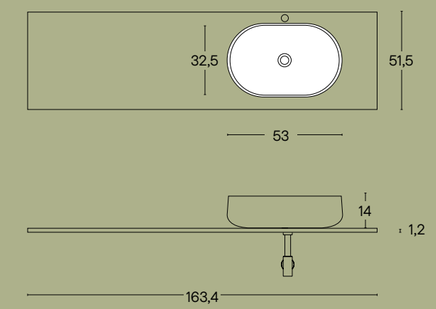

SPECCHIO mirror / miroir

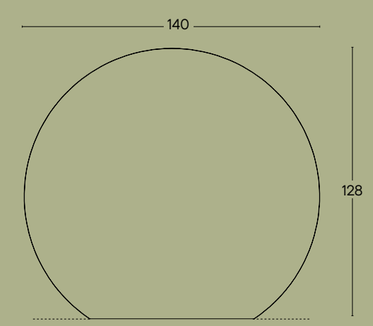

COMPOSIZIONE vanity set / ensemble de salle

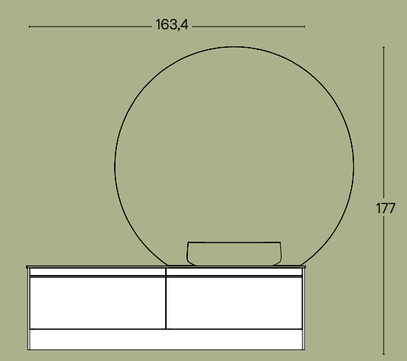

SISTEMA MANIGLIA 12

LACCATO SILK L068 ROSSO AURORA / OCRITECH BIANCO

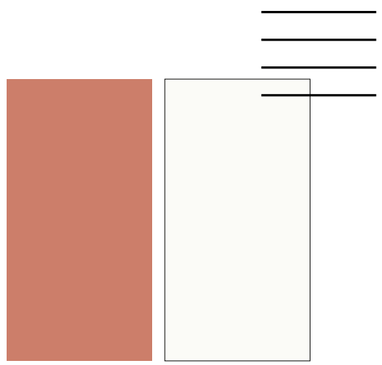

FIANCO DI FINITURA STONDATO SUI DUE LATI VERTICALI, UN ELEMENTO CHE, RIPRENDENDO LO STILE DI ROUND, CONSENTE SOLUZIONI PIU' MINIMALI.

FINISH PANEL, ROUNDED ON BOTH VERTICAL SIDES, A FEATURE THAT, IN LINE WITH THE ROUND STYLE, ALLOWS FOR MORE MINIMALIST SOLUTIONS.

CÔTÉ DE FINITION ARRONDIE SUR LES DEUX CÔTÉS VERTICAUX, UN ÉLÉMENT QUI, EN S'INSPIRANT DU MODÈLE ROUND, PERMET DES SOLUTIONS PLUS MINIMALISTES.

SPECCHIO BOX, IL NUOVO SPECCHIO CONTENITORE, CON INTRIGANTE ANTA LEGGERMENTE FUMÈ, PER AMBIENTI SOFISTICATI.

BOX MIRROR, THE NEW STORAGE MIRROR WITH AN INTRIGUING, SLIGHTLY SMOKED DOOR, PERFECT FOR SOPHISTICATED INTERIORS.

MIROIR BOX, LA NOUVELLE ARMOIRE DE TOILETTE, AVEC UNE PORTE CAPTIVANTE LÉGÈREMENT FUMÉE, POUR DES INTÉRIEURS SOPHISTIQUÉS.

Technical Data

SISTEMA MANIGLIA 12

SPECCHIO BOX, con ampia modularità e possibilità di illuminazione inferiore.

SPECCHIO BOX, featuring extensive modularity and the option for under-cabinet lighting.

MIROIR BOX, offrant une grande modularité et la possibilité d'un éclairage inférieur.

TOP, in Ocritech bianco opaco, solid surface, con vasca tonda T1.

TOP, in matt white Ocritech solid surface, with a round T1 bowl.

PLAN DE TOILETTE en Ocritech blanc mat, solid surface, avec vasque ronde T1.

MOBILE, Sistema Maniglia, con fianchi arrotondati e maniglia HARP in nero opaco.

VANITY, Handle System, with rounded sides and a HARP handle in matt black.

MEUBLE, Système OLA, avec côtés arrondis et poignée HARP noir mat.

DETTAGLI COMPOSIZIONE
COMPOSITION DETAILS
DÉTAILS DE LA COMPOSITION

MOBILE vanity / meuble

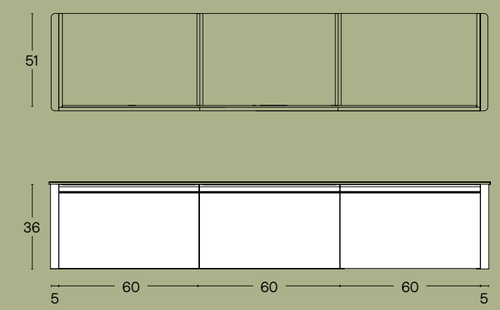

TOP countertop / plan de toilette

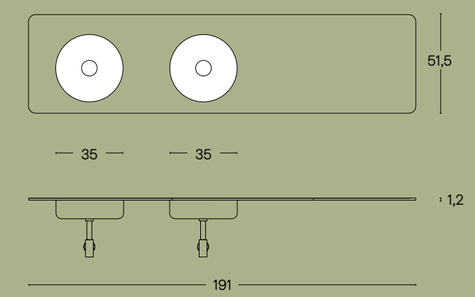

SPECCHIO mirror / miroir

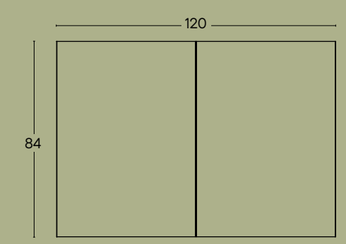

COMPOSIZIONE vanity set / ensemble de salle

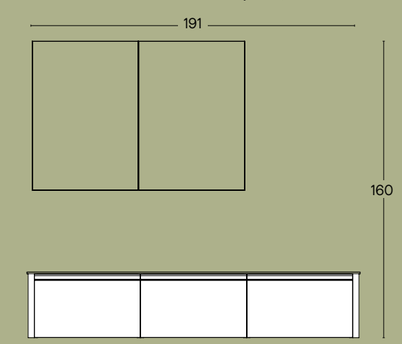

SISTEMA MANIGLIA 13

141X OVATTA QUARZO / 146X INTAGLI CACAO / GRES GR34 YURA GREY

NEL DETTAGLIO, ELEGANTE LA COMBINAZIONE DI FINITURA TRA IL CAPIENTE LAVABO ASTRO 60, IN CERAMICA COLORATA CER54 TORTORA ED IL TOP IN GRES YURA GREY.

IN DETAIL, THE FINISH COMBINATION BETWEEN THE SPACIOUS ASTRO 60 WASHBASIN, IN CER54 TORTORA-COLOURED CERAMIC, AND THE YURA GREY STONEWARE WORKTOP IS PARTICULARLY ELEGANT.

EN DÉTAIL, L'ASSOCIATION DE FINITIONS ENTRE LE GRAND LAVABO ASTRO 60, EN CÉRAMIQUE COLORÉE CER54 TORTORA, ET LE PLAN DE TOILETTE EN GRÈS YURA GREY EST TRÈS ÉLÉGANTE.

Technical Data

SISTEMA MANIGLIA 13

SPECCHIO TETRIS, qui in combinazione 141X Ovatta Quarzo con vani in Gres Yura Grey.

TETRIS MIRROR, shown here in a combination of 141X Ovatta Quarzo with compartments in Gres Yura Grey.

MIROIR TETRIS, présenté ici dans la combinaison 141X Ovatta Quarzo avec des étagères en Grès Yura Grey.

Soluzione di colonne e vani a giorno, incassati a muro, un esempio della flessibilità progettuale di **SISTEMI PUNTOTRE.**

Open-plan and freestanding column units, recessed into the wall – an example of the design flexibility offered by **SISTEMI PUNTOTRE.**

Solution composée de colonnes et d'éléments ouverts, encastrés dans le mur: un exemple de la flexibilité conceptuelle de **SISTEMI PUNTOTRE.**

TOP in Gres Yura Grey, una scelta interessante, per chi è alla ricerca di materiali molto resistenti.

Yura Grey Gres **COUNTERTOP** – an interesting choice for those looking for highly durable materials.

Un **PLAN DE TOILETTE** en Grès Yura Grey: un choix intéressant pour qui recherchent des matériaux très résistants.

DETTAGLI COMPOSIZIONE
COMPOSITION DETAILS
DÉTAILS DE LA COMPOSITION

TOP countertop / plan de toilette

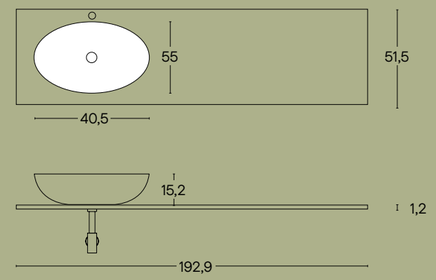

MOBILE vanity / meuble

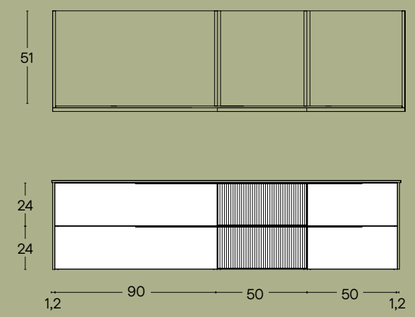

COLONNE columns / colonnes

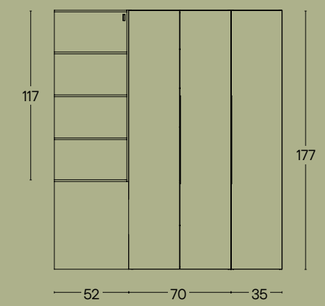

SPECCHIO mirror / miroir

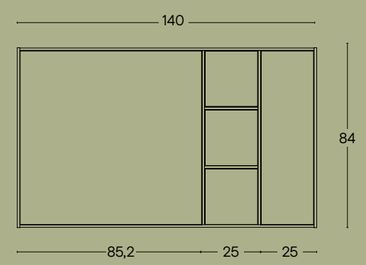

COMPOSIZIONE vanity set / ensemble de salle

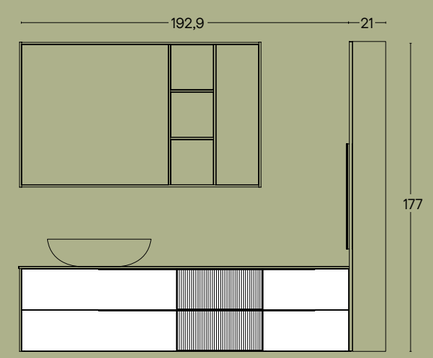

SISTEMA MANIGLIA 14

L018M LACCATO OPACO GRIGIO BASALTO / CER53 GRIGIO BROMO

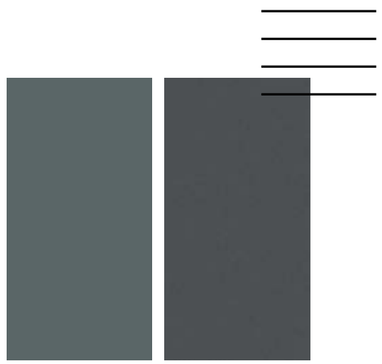

LE COLORAZIONI DISPONIBILI PER LA CERAMICA, PERMETTONO ELEGANTI ABBINAMENTI , CON LA NOSTRA GAMMA LACCATI, SIA LAVORANDO CON TONALITA' VICINE, CHE A CONTRASTO.

OUR CERAMIC CONSOLES HAVE SEVERAL FINISHES TO CHOOSE FROM, THAT CAN BE COMBINED WITH OUR LACQUERED PALETTE, WHETHER USING SIMILAR SHADES OR CONTRASTING ONES.

LES COULEURS DISPONIBLES POUR LA CÉRAMIQUE PERMETTENT DE CRÉER DES COMBINAISONS ÉLÉGANTES AVEC NOTRE GAMME DE MEUBLES LAQUÉS, QUE CE SOIT EN UTILISANT DES TEINTES SIMILAIRES OU EN JOUANT SUR LES CONTRASTES.

Technical Data

SISTEMA MANIGLIA 14

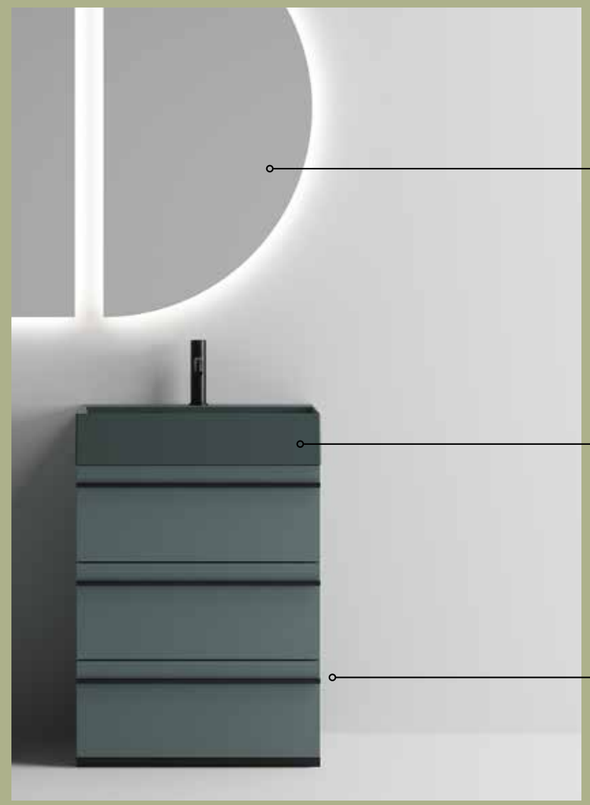

Combinazione di **SPECCHI HALF MOON E LUX 4,** per creare geometrie personalizzate.

A combination of **HALF MOON AND LUX 4 MIRRORS,** to create customised geometric patterns.

Combinaison des **MIROIRS HALF MOON ET LUX 4,** pour créer des géométries personnalisées.

CONSOLLE CERAMICA color.

Color **CERAMIC CONSOLE.**

PLAN-VASQUE EN CÉRAMIQUE color.

SISTEMA MANIGLIA laccato, frontali con maniglia filo.

Lacquered **HANDLE SYSTEM**, front panels with filo handles.

SYSTÈME OLA laqué, façades avec poignées filo.

DETTAGLI COMPOSIZIONE
COMPOSITION DETAILS
DÉTAILS DE LA COMPOSITION

MOBILE vanity / meuble

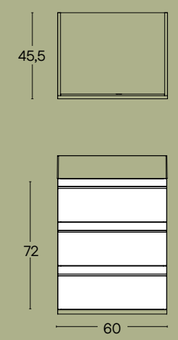

LAVABO washbasin / lavabo

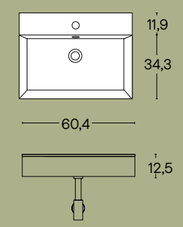

SPECCHIO mirror / miroir

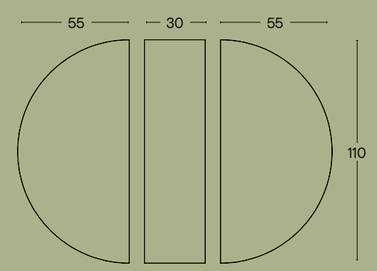

COMPOSIZIONE vanity set / ensemble de salle

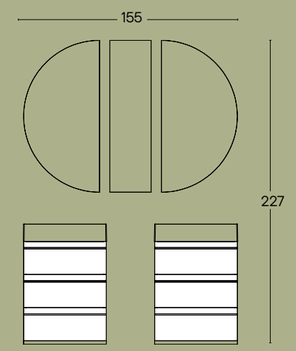

SISTEMA EDGE

EDGE SYSTEM / SYSTÈME EDGE

INDEX
SISTEMA EDGE

154 COMP. 15
KERAKOLL WR02 MICRORESINA / KERAKOLL WR02 WALLCRETE / 146X INTAGLI CACAO / VETRO CANNETTATO FUME'

164 COMP. 16
KERAKOLL KK104 MICRORESINA (EXTRA SERIE) / CERAMICA NERO OPACO

174 COMP. 17
135X NOCE NAZIONALE / VETRO ACIDATO L056 ARGILLA

184 COMP. 18
KERAKOLL WR07 WALLCRETE / VETRO CANNETTATO FUMÈ / METACRILATO AMBRA

SISTEMA EDGE 15

KERAKOLL WR02 MICRORESINA / KERAKOLL WR02 WALLCRETE / 146X INTAGLI CACAO / VETRO CANNETTATO FUME'

COLONNA GIREVOLE SWING, UN ACCESSORIO SMART PER IL BAGNO FUNZIONALE, CHE UNISCE LA PRATICITA' DI UN CONTENITORE AD UNO SPECCHIO A FIGURA INTERA. DISPONIBILE NELLA NOSTRA INTERA GAMMA COLORE OPACO.

SWING SWIVEL COLUMN, AN ACCESSORY FOR A FUNCTIONAL BATHROOM THAT COMBINES THE PRACTICALITY OF STORAGE WITH A FULL-LENGTH MIRROR. AVAILABLE IN OUR ENTIRE MATTE COLOR RANGE.

COLONNE PIVOTANTE SWING, UN ACCESSOIRE INTELLIGENT POUR UNE SALLE DE BAINS FONCTIONNELLE, QUI ALLIE LA PRATIQUE D'UN MEUBLE DE RANGEMENT À UN MIROIR EN PLEINE HAUTEUR. DISPONIBLE DANS TOUTE NOTRE GAMME DE COULEURS MATES.

Technical Data

SISTEMA EDGE 15

SPECCHIO STEP, un elemento di personalizzazione significativo.

STEP MIRROR, a key element of personalisation.

MIROIR STEP, un élément de personnalisation important.

PENSILI SWING, funzionali e disponibili nell'intera gamma colore.

SWING WALL UNITS: practical and customisable across the entire colour range.

MEUBLES HAUTS SWING, fonctionnels et personnalisables dans toute la gamme de couleurs.

FRONTALI VETRO CANNETTATO, elementi esclusivi che impreziosiscono la composizione.

REEDED GLASS FRONTS, exclusive elements that embellish the composition.

FAÇADES EN VERRE CANNELÉ, éléments exclusifs qui embellissent la composition.

DETTAGLI COMPOSIZIONE
COMPOSITION DETAILS
DÉTAILS DE LA COMPOSITION

MOBILE vanity / meuble

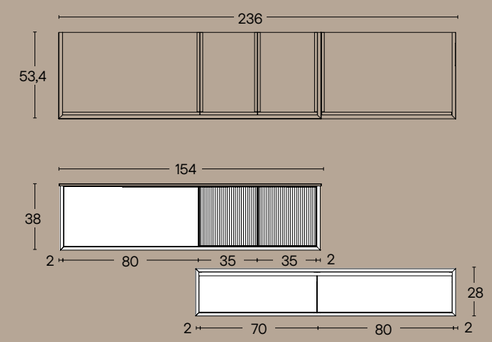

TOP countertop / plan de toilette

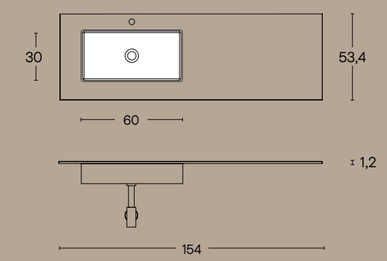

SPECCHIO mirror / miroir

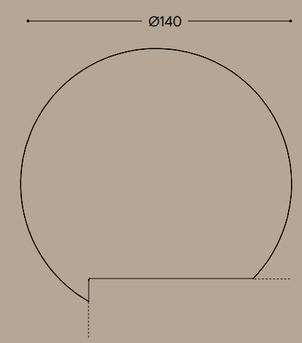

PENSILE SWING

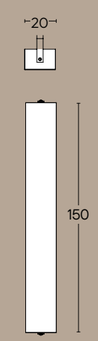

COMPOSIZIONE vanity set / ensemble de salle

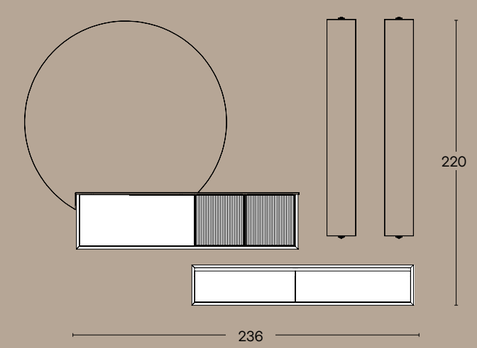

SISTEMA EDGE 16

KERAKOLL KK104 MICRORESINA (EXTRA SERIE) / CERAMICA NERO OPACO

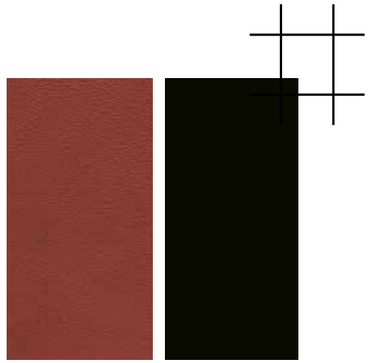

NEI DETTAGLI, L'ACCURATEZZA DELLE FINITURE DI EDGE, CHE ENFATIZZA LA PERCEZIONE QUALITATIVA DEL PRODOTTO.

IN THE DETAILS, THE ACCURACY OF THE EDGE FINISHES, WHICH EMPHASIZES THE QUALITATIVE PERCEPTION OF THE PRODUCT.

DANS LES DÉTAILS, LA PRÉCISION DES FINITIONS DES SYSTÈMES EDGE, QUI SOULIGNE LA PERCEPTION QUALITATIVE DU PRODUIT.

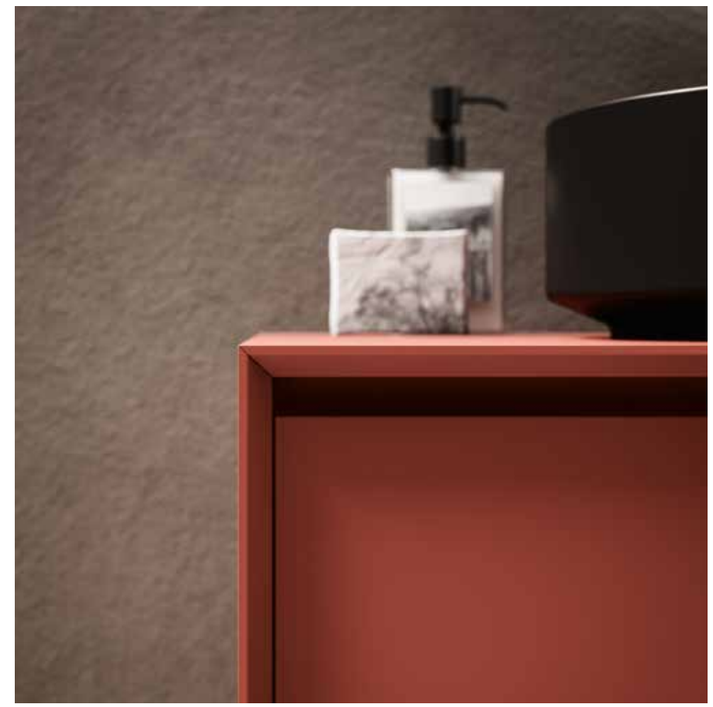

LA GESTIONE DEGLI SPAZI CONTENITIVI, GRAZIE ALLA VASTITA' DELLE SOLUZIONI PROPOSTE A CATALOGO, PUO' TROVARE ISPIRAZIONE PER OGNI AMBIENTE.

STORAGE SPACES CAN BE MANAGED, THANKS TO TRHE VASTITY AVAILABLE IN OUR CATALOGUES.

GRÂCE À LA GRANDE VARIÉTÉ DES SOLUTIONS PROPOSÉES DANS LE CATALOGUE, LA GESTION DES ESPACES DE STOCKAGE PEUT TROUVER L'INSPIRATION POUR CHAQUE ENVIRONNEMENT.

Technical Data

SISTEMA EDGE 16

SPECCHIO EGG, disponibile con o senza illuminazione LED.

EGG MIRROR, available with or without LED lighting.

MIROIR EGG, disponible avec ou sans éclairage LED.

SISTEMA PENSILI, offre una vasta gamma di soluzioni e finiture.

WALL UNITS SYSTEM, offers a wide range of solutions and finishes.

SYSTÈME DE MEUBLES HAUTS, propose une large gamme de solutions et de finitions.

LAVABO SMART OVALE, in finitura Nero Opaco.

SMART OVALE WASHBASIN, in Matt Black finish.

LAVABO OVALE SMART, finition Noir Mat.

MOBILE in finitura Extra Serie Kerakoll, disponibile con maggiorazione.

FURNITURE in Kerakoll Extra Series finish, available with surcharge.

MEUBLE en finition Kerakoll Extra Series, disponible avec supplément.

DETTAGLI COMPOSIZIONE
COMPOSITION DETAILS
DÉTAILS DE LA COMPOSITION

MOBILE vanity / meuble

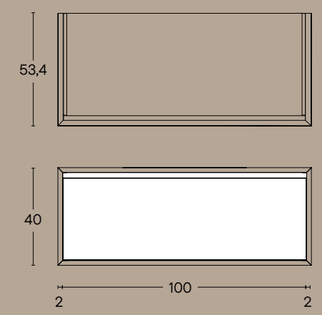

TOP countertop / plan de toilette

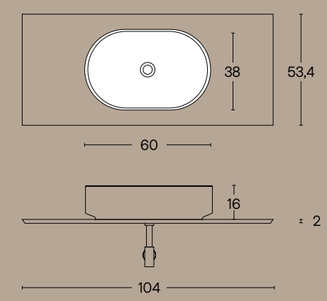

SPECCHIO mirror / miroir

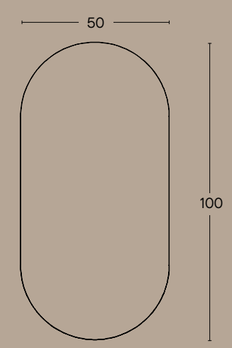

COMPOSIZIONE vanity set / ensemble de salle

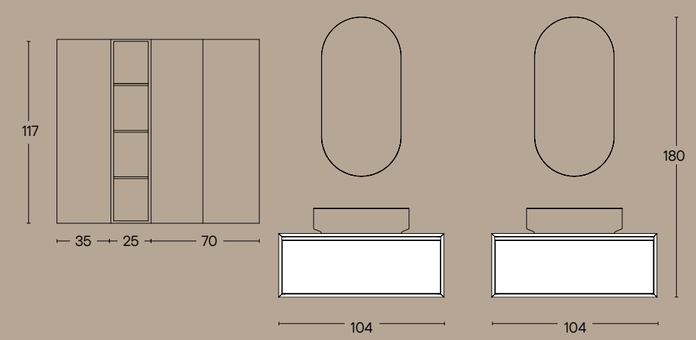

SISTEMA EDGE 17

135X NOCE NAZIONALE / VETRO ACIDATO L056 ARGILLA

IL VETRO, RAPPRESENTA DA SEMPRE UNA DELLE SOLUZIONI PIU' ELEGANTI PER LA COSTRUZIONE DI TOP CON VASCA INTEGRATA. SI DISTINGUE PER LA CAPIENZA DEL LAVABO E PER PRATICITA' MANUTENTIVA.

GLASS HAS ALWAYS REPRESENTED ONE OF THE MOST ELEGANT SOLUTIONS FOR CONSTRUCTING COUNTERTOPS WITH INTEGRATED SINK. IT IS DISTINGUISHED BY THE CAPACITY OF THE SINK AND ITS EASY MAINTENANCE.

LE VERRE A TOUJOURS REPRÉSENTÉ L'UNE DES SOLUTIONS LES PLUS ÉLÉGANTES POUR LA FABRICATION DE PLANS DE TOILETTE AVEC VASQUE INTÉGRÉE. IL SE DISTINGUE PAR LA CAPACITÉ DE LA VASQUE ET SA FACILITÉ D'ENTRETIEN.

Technical Data

SISTEMA EDGE 17

SPECCHIO DROP, con illuminazione perimetrale.

DROP MIRROR, with perimeter lighting.

MIROIR DROP, avec éclairage périmétrique.

ELEMENTO MENSOLA BRIDGE, disponibile in due dimensioni e varie finiture.

BRIDGE SHELF ELEMENT, available in two sizes and various finishes.

ÉLÉMENT D'ÉTAGÈRE BRIDGE, disponible en deux tailles et différentes finitions.

TOP VETRO ACIDATO, si realizza a misura e con gamma colore completa.

ETCHED GLASS is made to measure and available in a full range of colours.

VERRE ACIDIFIÉ: fabriqué sur mesure et disponible dans une gamme complète de couleurs.

DETTAGLI COMPOSIZIONE
COMPOSITION DETAILS
DÉTAILS DE LA COMPOSITION

TOP countertop / plan de toilette

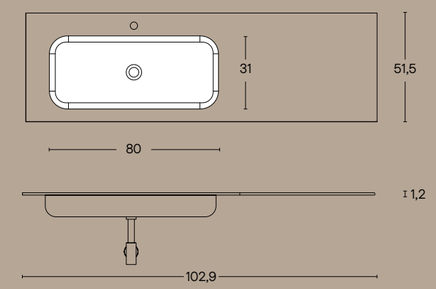

MOBILE vanity / meuble

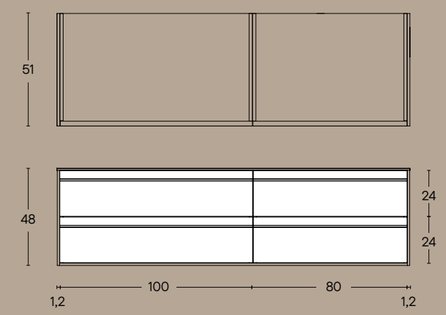

MENSOLE BRIDGE bridge shelves / étagères bridge

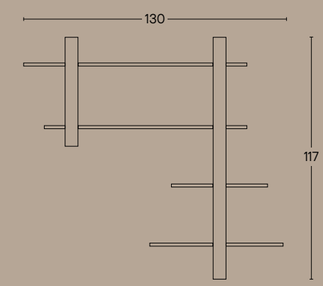

SPECCHIO mirror / miroir

COMPOSIZIONE vanity set / ensemble de salle

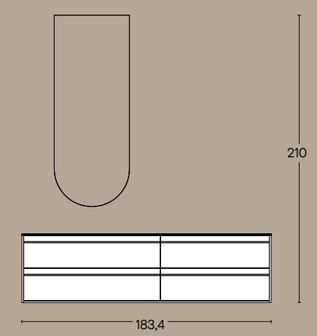

SISTEMA EDGE 18

KERAKOLL WR07 WALLCRETE / VETRO CANNETTATO FUMÈ / METACRILATO AMBRA

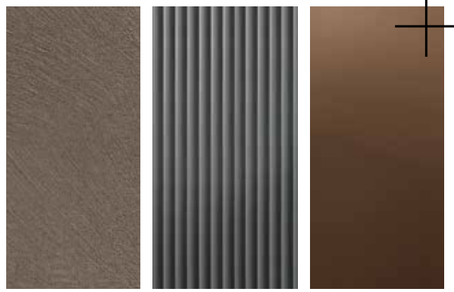

ART NOW

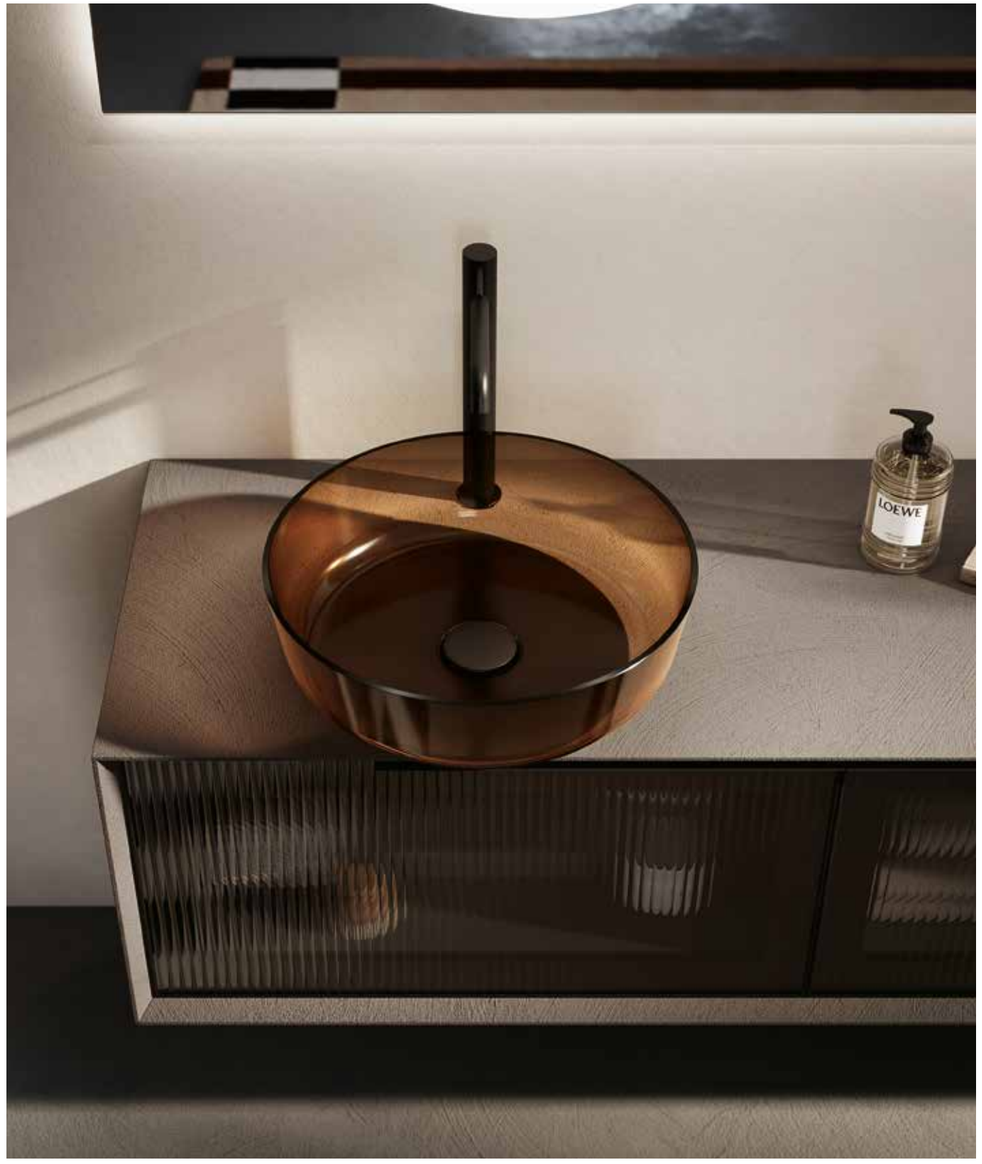

UN SUGGESTIVO ABBINAMENTO TRA IL LAVABO GHOST ROUND IN AMBRA ED IL TOP IN WALLCRETE WR07. QUI SOTTO, LO SPECCHIO FORMA, IN CONFIGURAZIONE CON SAGOMA TONDA.

A STRIKING COMBINATION OF THE GHOST ROUND WASHBASIN IN AMBER AND THE WALLCRETE WR07 WORKTOP.
BELOW, THE FORMA MIRROR, IN A ROUND DESIGN.

UNE ASSOCIATION ATTRAYANTE ENTRE LE LAVABO GHOST ROUND EN AMBRE ET LE PLAN DE TOILETTE EN WALLCRETE WR07. CI-DESSOUS, LE MIROIR FORMA, DANS SA VERSION RONDE.

COMPOSIZIONE DI ELEMENTI BRIDGE E MENSOLE IN LACCATO L057K TALPA.

COMPOSITION OF BRIDGE ELEMENTS AND SHELVES IN L057K TALPA LACQUER FINISH.

COMPOSITION AVEC ÉLÉMENTS BRIDGE ET ÉTAGÈRES EN LAQUÉ SILK L057 TALPA.

Technical Data

SISTEMA EDGE 18

SPECCHIO FORMA, disponibile a misura ed anche con sagoma luminosa quadrata.

FORMA MIRROR, available made-to-measure and also with a square illuminated frame.

MIROIR FORMA, disponible sur mesure et également avec un cadre lumineux carré.

LAVABO GHOST ROUND, anche con varianti fumè e bianco solido.

GHOST ROUND WASHBASIN, also available in smoked and solid white finishes.

LAVABO GHOST ROUND, également disponible en versions fumée et blanc solide.

VETRO CANNETTATO, una soluzione esclusiva per un arredo raffinato.

RIBBED GLASS, an exclusive solution for sophisticated interior design.

VERRE CANNELÉ, une solution exclusive pour un décor raffiné.

DETTAGLI COMPOSIZIONE
COMPOSITION DETAILS
DÉTAILS DE LA COMPOSITION

TOP countertop / plan de toilette

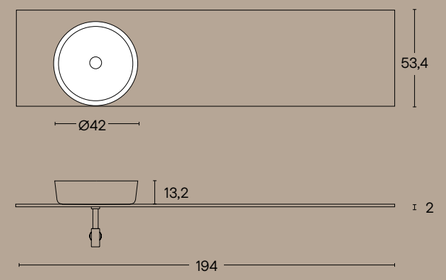

MOBILE vanity / meuble

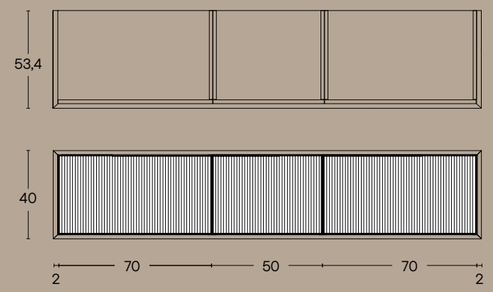

MENSOLE BRIDGE bridge shelves / étagères bridge

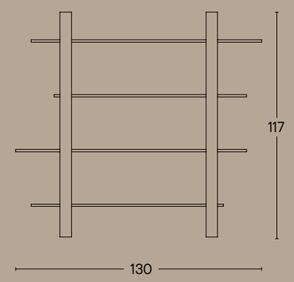

SPECCHIO mirror / miroir

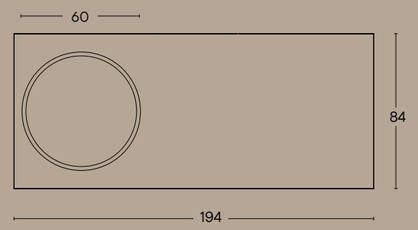

COMPOSIZIONE vanity set / ensemble de salle

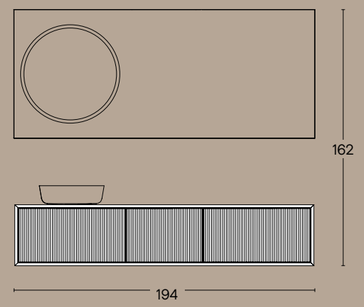

SISTEMA ROUND

ROUND SYSTEM / SYSTÈME ROUND

INDEX
SISTEMA ROUND

196 COMP. 19
LACCATO LUCIDO L058G JAPUR / MARMO BRECCIA CAPRAIA OPACO

206 COMP. 20
KERAKOLL WR02 WALLCRETE / MELAMINICO 121X OVATTA LILLA

216 COMP. 21
LACCATO SILK L056K ARGILLA / LACCATO SILK L016K GRIGIO QUARZO

226 COMP. 22
DECKBLEND DK05 PIETRA GREY / VETRO SATINATO L007M GRIGIO SETA

236 COMP. 23
LACCATO OPACO L009M GRIGIO AGATA / HPL H071 JAZZ PLUS

244 COMP. 24
CANNETTATO TABACCO LCN002 / MARMO CALACATTA ORO / LACCATO LUCIDO GRIGIO PLATINO

254 COMP. 25
CANNETTATO CAFFÈ LCN003 / VEGA GR34 YURA GREY

SISTEMA ROUND 19

LACCATO LUCIDO L058G JAPUR / MARMO BRECCIA CAPRAIA OPACO

UNA SAGOMA ELEGANTE, QUELLA DEI MODULI ROUND, CHE DONA ESCLUSIVITA' E PRESTIGIO ALLA COMPOSIZIONE.

AN ELEGANT SHAPE, THAT YOU CAN FIND ON OUR ROUND MODULES, WHICH GIVES EXCLUSIVITY AND PRESTIGE TO THE COMPOSITION.

UNE FORME ÉLÉGANTE, CELLE DES MODULES ROUND, QUI CONFÈRE EXCLUSIVITÉ ET PRESTIGE À LA COMPOSITION.

Technical Data

SISTEMA ROUND 19

SPECCHIO TEN, con illuminazione interna, disponibile anche versione con illuminazione perimetrale esterna.

TEN MIRROR, with internal lighting, also available in a version with external perimeter lighting.

MIROIR TEN, avec éclairage intérieur, également disponible dans une version avec éclairage périmétrique extérieur.

TOP in Marmo Breccia Capraia, un materiale prezioso, enfatizzato dalla bisellatura perimetrale.

TOP in Breccia Capraia marble, a fine material, emphasized by the perimeter bevel.

PLAN DE TOILETTE en marbre Breccia Capraia, un matériau précieux, mis en valeur par le biseautage périmétral.

DETTAGLI COMPOSIZIONE
COMPOSITION DETAILS
DÉTAILS DE LA COMPOSITION

MOBILE vanity / meuble

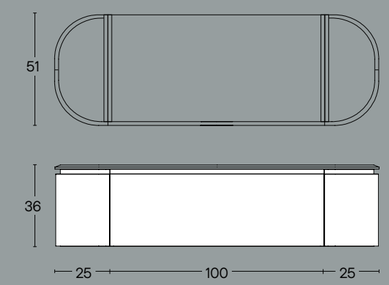

TOP countertop / plan de toilette

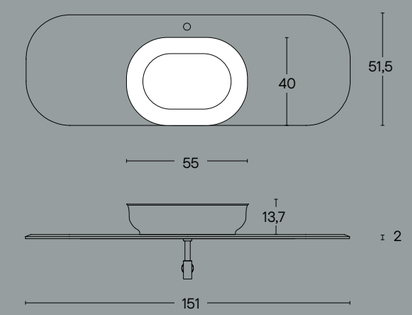

SPECCHIO mirror / miroir

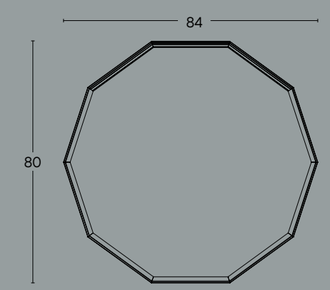

COMPOSIZIONE vanity set / ensemble de salle

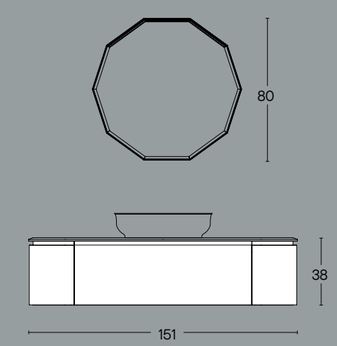

SISTEMA ROUND 20

KERAKOLL WR02 WALLCRETE / MELAMINICO 121X OVATTA LILLA

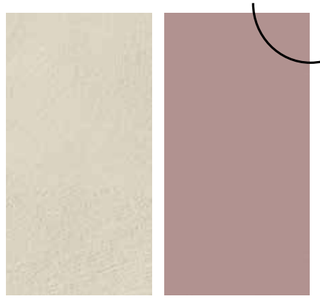

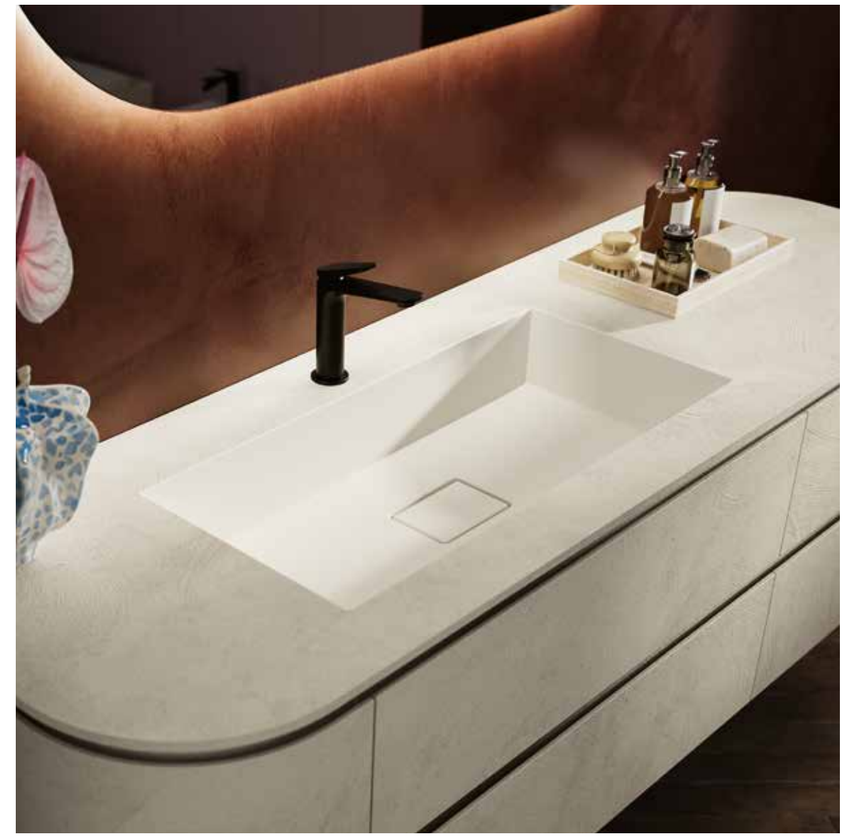

UNA COMPOSIZIONE DAL PROGRAMMA BOISERIE, A SIGNIFICARE QUANTA TRASVERSALITA' IL MONDO PROGETTUALE PUNTOTRE PUO' FORNIRE A DESIGNER CREATIVI.

A COMPOSITION FROM THE BOISERIE RANGE, DEMONSTRATING JUST HOW VERSATILE THE PUNTOTRE DESIGN WORLD CAN BE FOR CREATIVE DESIGNERS.

UNE COMPOSITION ISSUE DE LA GAMME BOISERIE, QUI ILLUSTRE À QUEL POINT LA CONCEPTION DE PUNTOTRE PEUT OFFRIR DES POSSIBILITÉS TRANVERSALES AUX DESIGNERS CRÉATIFS.

Technical Data

SISTEMA ROUND 20

SPECCHIO HELY, con illuminazione perimetrale e sagoma dedicata alle composizioni ROUND.

HELY MIRROR, with edge lighting and a frame designed specifically for the ROUND range.

MIROIR HELY, avec éclairage périphérique et silhouette spécialement conçue pour les compositions ROUND.

BOISERIE, con alzatina opzionale provvista di illuminazione.

BOISERIE, with an optional back panel fitted with lighting.

BOISERIE, avec crédence facultative équipée d'éclairage.

Composizione ROUND, nella esclusiva finitura Wallcrete.

The ROUND collection, in the exclusive Wallcrete finish.

Ensemble ROUND, dans la finition exclusive Wallcrete.

DETTAGLI COMPOSIZIONE
COMPOSITION DETAILS
DÉTAILS DE LA COMPOSITION

TOP countertop / plan de toilette

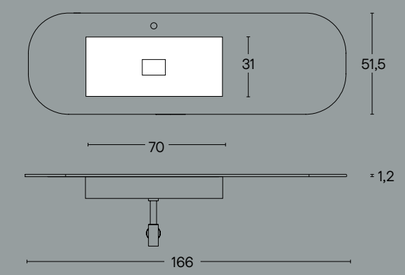

MOBILE vanity / meuble

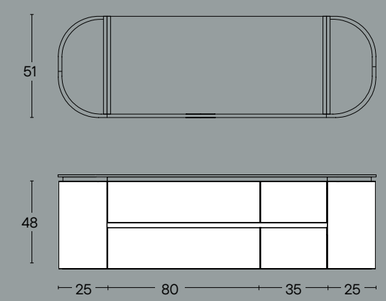

BOISERIE

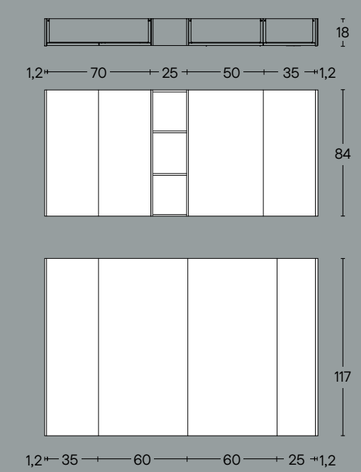

SPECCHIO mirror / miroir

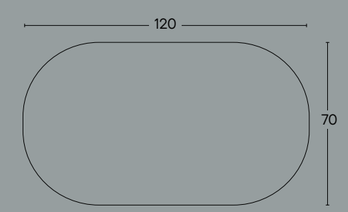

COMPOSIZIONE vanity set / ensemble de salle

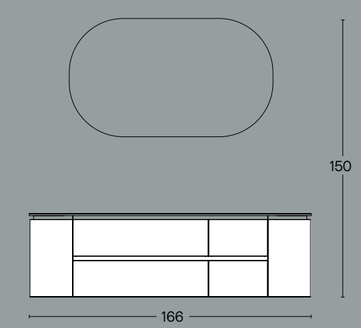

SISTEMA ROUND 21

LACCATO SILK L056K ARGILLA / LACCATO SILK L016K GRIGIO QUARZO

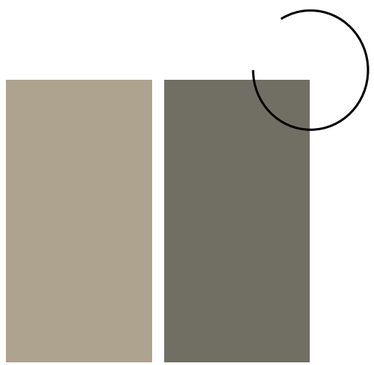

LA VASCA ELLITTICA, CON BORDI DEFINITI E MINIMALI, CONTRIBUISCE AD ENFATIZZARE LA SAGOMA DEI MODULI ROUND.

THE ELLIPTICAL BOWL, WITH ITS CLEAN, MINIMALIST EDGES, HELPS TO EMPHASISE THE SILHOUETTE OF THE ROUND MODULES.

VASQUE « ELLITTICA », AUX BORDS NETS ET MINIMALISTES, CONTRIBUE À METTRE EN VALEUR LA SILHOUETTE DES MODULES ROUND.

ACME PAPER

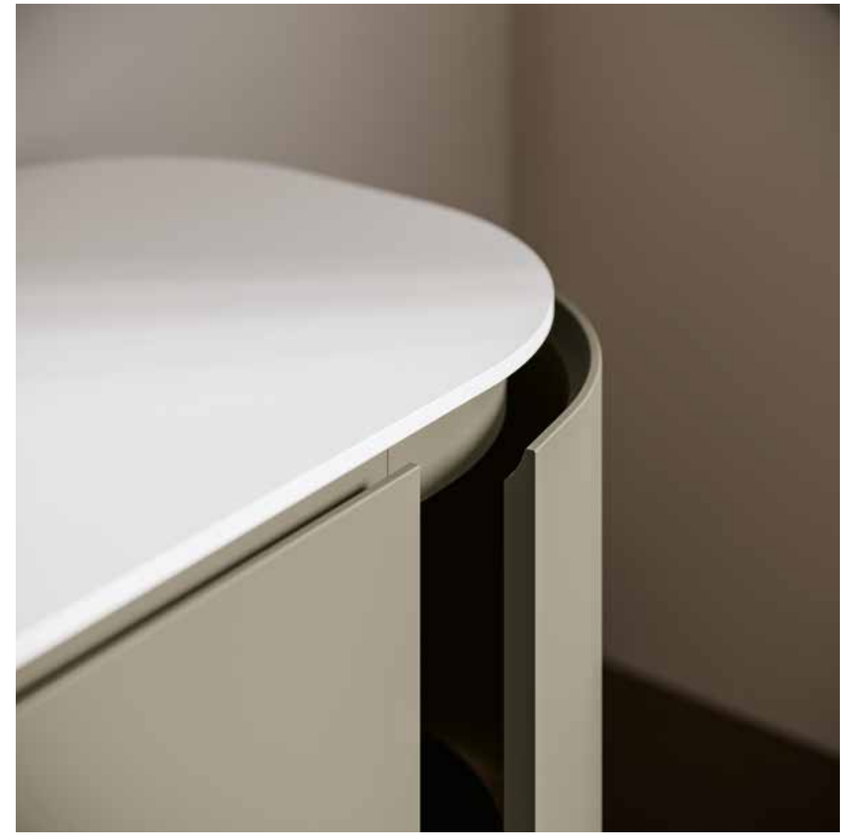

Technical Data

SISTEMA ROUND 21

SPECCHIO SATURN, con interruttore touch dimmerabile, disponibile in diverse dimensioni.

SATURN MIRROR, with a touch-sensitive dimmer switch, available in various sizes.

MIROIR SATURN, avec interrupteur tactile à intensité variable, disponible en plusieurs dimensions.

TOP, in Ocritech con vasca R40 Ellittica, solid surface bianco opaco.

TOP, in Ocritech with an R40 Elliptical bowl, matt white solid surface.

PLAN DE TOILETTE, en Ocritech avec vasque R40 « Ellittica », solid surface blanc mat.

ELEMENTO ROUND a giorno, un interessante soluzione, per alleggerire l'estetica della composizione ed aumentarne la fruibilità.

ELEMENTO ROUND open-plan unit: an interesting solution for lightening the overall look of the layout and enhancing its usability.

ÉLÉMENT ROUND ouvert, une solution intéressante pour alléger l'esthétique de l'ensemble et en améliorer la fonctionnalité.

DETTAGLI COMPOSIZIONE
COMPOSITION DETAILS
DÉTAILS DE LA COMPOSITION

MOBILE vanity / meuble

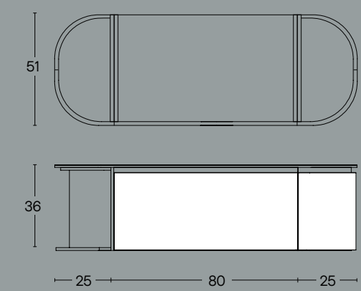

TOP countertop / plan de toilette

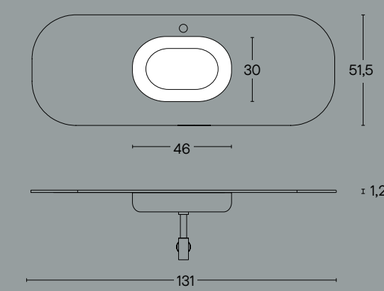

SPECCHIO mirror / miroir

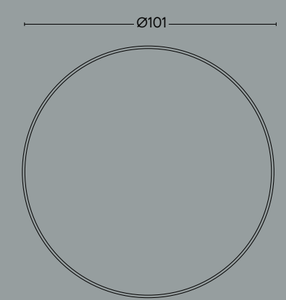

COMPOSIZIONE vanity set / ensemble de salle

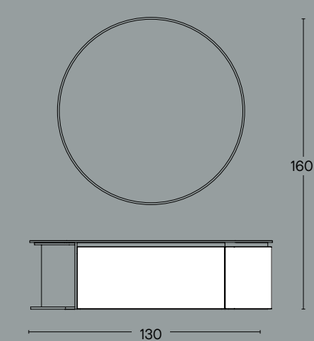

SISTEMA ROUND 22

DECKBLEND DK05 PIETRA GREY / VETRO SATINATO L007M GRIGIO SETA

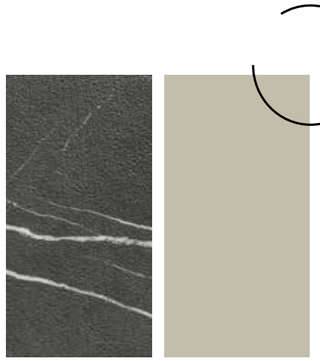

ACCURATEZZA ED ATTENZIONE, SONO LE CARATTERISTICHE DEL PROCESSO DI FINITURA IN DECKBLEND, DOVE ARTIGIANALITA' ED ESCLUSIVITA' DEL PROCESSO , ENFATIZZANO L'UNICITA' DEL PRODOTTO.

ACCURACY AND ATTENTION TO DETAIL ARE THE HALLMARKS OF THE DECKBLEND FINISHING PROCESS, WHERE THE CRAFTSMANSHIP AND EXCLUSIVITY OF THE PROCESS EMPHASISE THE UNICITY OF THE PRODUCT.

PRÉCISION ET SOIN, TELLES SONT LES CARACTÉRISTIQUES DU PROCÉDÉ DE FINITION DECKBLEND, OÙ LE SAVOIR-FAIRE ARTISANAL ET LE CARACTÈRE EXCLUSIF DU PROCÉDÉ METTENT EN VALEUR LE CARACTÈRE UNIQUE DU PRODUIT.

Technical Data

SISTEMA ROUND 22

SPECCHIO DROP a filo lucido e retro-illuminato, studiato per enfatizzare la verticalità della composizione.

DROP MIRROR with a polished finish and backlit design, created to emphasise the verticality of the composition.

MIROIR DROP au bord poli et rétroéclairé, conçu pour mettre en valeur la verticalité de la composition.

TOP in VETRO, un materiale che sta vivendo una seconda giovinezza, grazie alla sua versatilità, nelle finiture e nelle forme.

GLASS TOP – a material that is enjoying a renaissance, thanks to its versatility in terms of finishes and shapes.

TOP en VERRE, un matériau qui connaît un regain de popularité grâce à sa polyvalence, tant au niveau des finitions que des formes.

MOBILE in Deckblend, una proposta esclusiva, che propone la finitura decorata marmo, su superfici curve.

FURNITURE in Deckblend, an exclusive proposal featuring a marble-effect finish on curved surfaces.

MEUBLE en Deckblend, une création exclusive qui propose une finition décorative « marbre » sur des surfaces incurvées.

DETTAGLI COMPOSIZIONE
COMPOSITION DETAILS
DÉTAILS DE LA COMPOSITION

MOBILE vanity / meuble

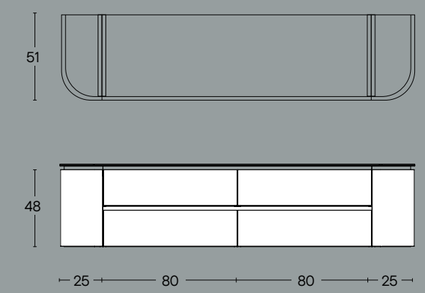

TOP countertop / plan de toilette

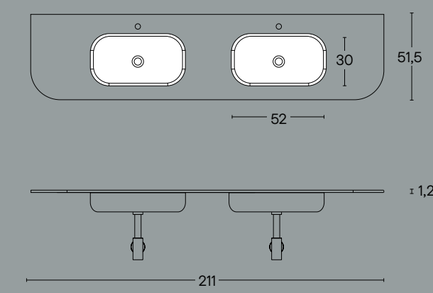

SPECCHIO mirror / miroir

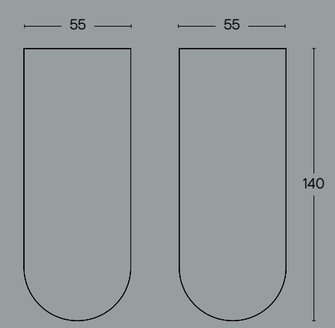

COMPOSIZIONE vanity set / ensemble de salle

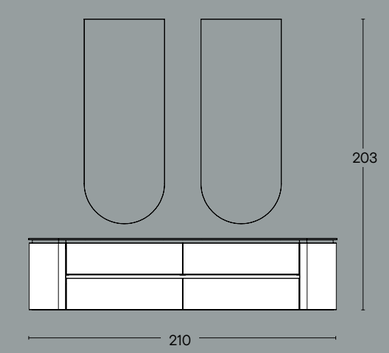

SISTEMA ROUND 23

LACCATO OPACO L009M GRIGIO AGATA / HPL H071 JAZZ PLUS

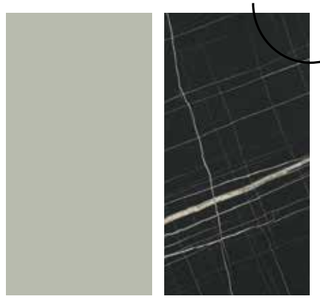

Technical Data

ROUND 23

SPECCHIO FORMA, un elemento flessibile per la progettazione degli spazi, disponibile a misura in larghezza, anche con sagoma tonda.

SPECCHIO FORMA, a versatile element for interior design, available in custom widths, including round shapes.

MIROIR FORMA, un élément modulable pour l'aménagement des espaces, disponible sur mesure en largeur, également en forme ronde.

TOP HPL, un materiale ormai consolidato nella progettazione del bagno, grazie alle sue caratteristiche di resitenza ed all'ampia gamma di decori disponibile.

TOP HPL, a material that has become a staple in bathroom design thanks to its durability and the wide range of finishes available.

Le **TOP HPL,** un matériau désormais incontournable dans l'aménagement de la salle de bains, grâce à sa résistance et à la large gamme de motifs disponibles.

MOBILE CURVO a terra, soluzione interessante per coloro che sono alla ricerca di capacità contenitive, combinate con l'eleganza delle linee sinuose di ROUND.

CURVED FLOOR-STANDING CABINET, an attractive solution for those looking for storage space combined with the elegance of ROUND's sinuous lines.

MEUBLE BAS INCURVÉ, une solution intéressante pour ceux qui recherchent des espaces de rangement alliant l'élégance des lignes sinueuses de la collection ROUND.

DETTAGLI COMPOSIZIONE
COMPOSITION DETAILS
DÉTAILS DE LA COMPOSITION

MOBILE vanity / meuble

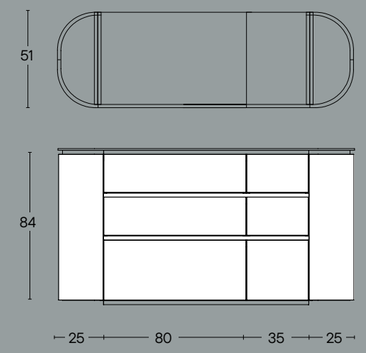

TOP countertop / plan de toilette

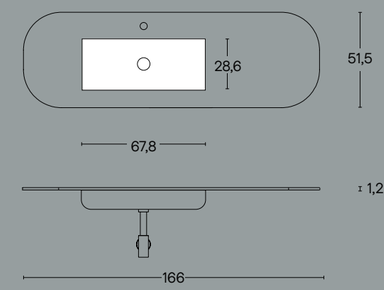

SPECCHIO mirror / miroir

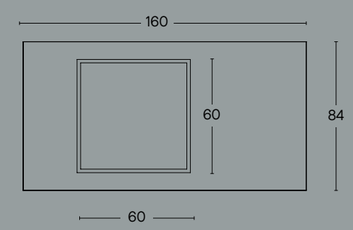

COMPOSIZIONE vanity set / ensemble de salle

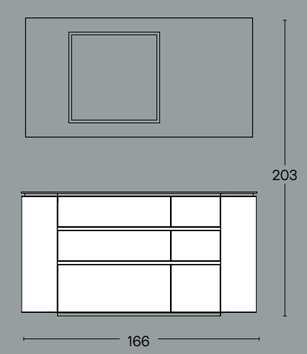

SISTEMA ROUND 24

CANNETTATO TABACCO LCN002 / MARMO CALACATTA ORO / LACCATO LUCIDO GRIGIO PLATINO

NEI DETTAGLI, EMERGE LA CURA E L'ATTENZIONE CHE PONIAMO NELLE NOSTRE REALIZZAZIONI, AL FINE DI IMPLEMENTARE LA PERCEZIONE QUALITATIVA DEL CLIENTE.

IT IS IN THE DETAILS THAT THE CARE AND ATTENTION WE PUT INTO OUR WORK BECOME APPARENT, WITH THE AIM OF ENHANCING THE CUSTOMER'S PERCEPTION OF QUALITY.

C'EST DANS LES DÉTAILS QUE SE RÉVÈLENT LE SOIN ET L'ATTENTION QUE NOUS APPORTONS À NOS RÉALISATIONS, AFIN DE RENFORCER LA PERCEPTION DE LA QUALITÉ CHEZ LE CLIENT.

L’ELEGANZA E LA RICERCATEZZA DEI MODULI ROUND, PERMETTONO DI SONDARE ANCHE ALTRI AMBIENTI, ENTRANDO NELLE ALTRE AREE DELLA CASA, CON SORPRENDENTI RISULTATI.

THE ELEGANCE AND REFINEMENT OF THE ROUND MODULES ALLOW YOU TO EXPLORE OTHER SPACES AS WELL, EXTENDING INTO OTHER AREAS OF THE HOME, WITH SURPRISING RESULTS.

L’ÉLÉGANCE ET LE RAFFINEMENT DES MODULES ROUND PERMETTENT D’EXPLORER D’AUTRES ESPACES, EN S’ÉTENDANT ÉGALEMENT AUX AUTRES PIÈCES DE LA MAISON, AVEC DES RÉSULTATS SURPRENANTS.

Technical Data

SISTEMA ROUND 24

SPECCHIO HELY, appositamente realizzato per il match con Sistema Round, del quale replica la sagoma curva.

HELY MIRROR, specially designed to complement the Sistema Round range, whose curved shape it replicates.

MIROIR HELY, spécialement conçu pour s'harmoniser avec le système Round, dont il reprend la forme incurvée.

LAVABO SMART OVALE, in ceramica bianca opaca.

OVAL SMART WASHBASIN, in matt white ceramic.

LAVABO OVALE « SMART », en céramique blanche mate.

SISTEMA ROUND, realizzato con cartella di legno massello, con lavorazione cannettata, disponibile in 3 tonalità.

ROUND SYSTEM, made from solid wood panels with a ribbed finish, available in 3 shades.

SYSTÈME ROUND, réalisé en bois massif, avec finition cannelée, disponible en 3 teintes.

DETTAGLI COMPOSIZIONE
COMPOSITION DETAILS
DÉTAILS DE LA COMPOSITION

TOP countertop / plan de toilette

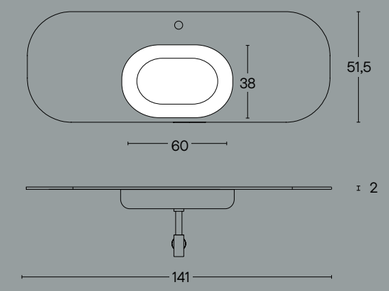

MOBILE vanity / meuble

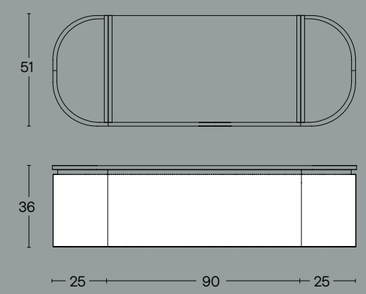

MADIA sideborad / buffet

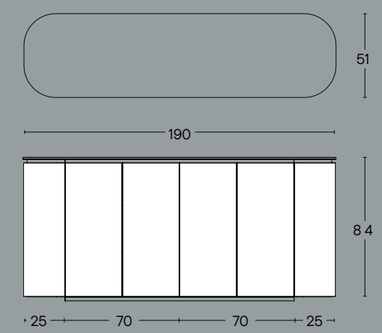

SPECCHIO mirror / miroir

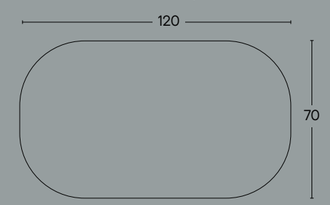

COMPOSIZIONE vanity set / ensemble de salle

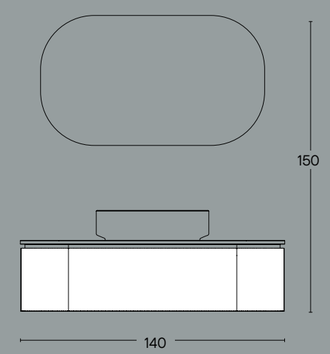

SISTEMA ROUND 25

CANNETTATO CAFFÈ LCN003 / VEGA GR34 YURA GREY

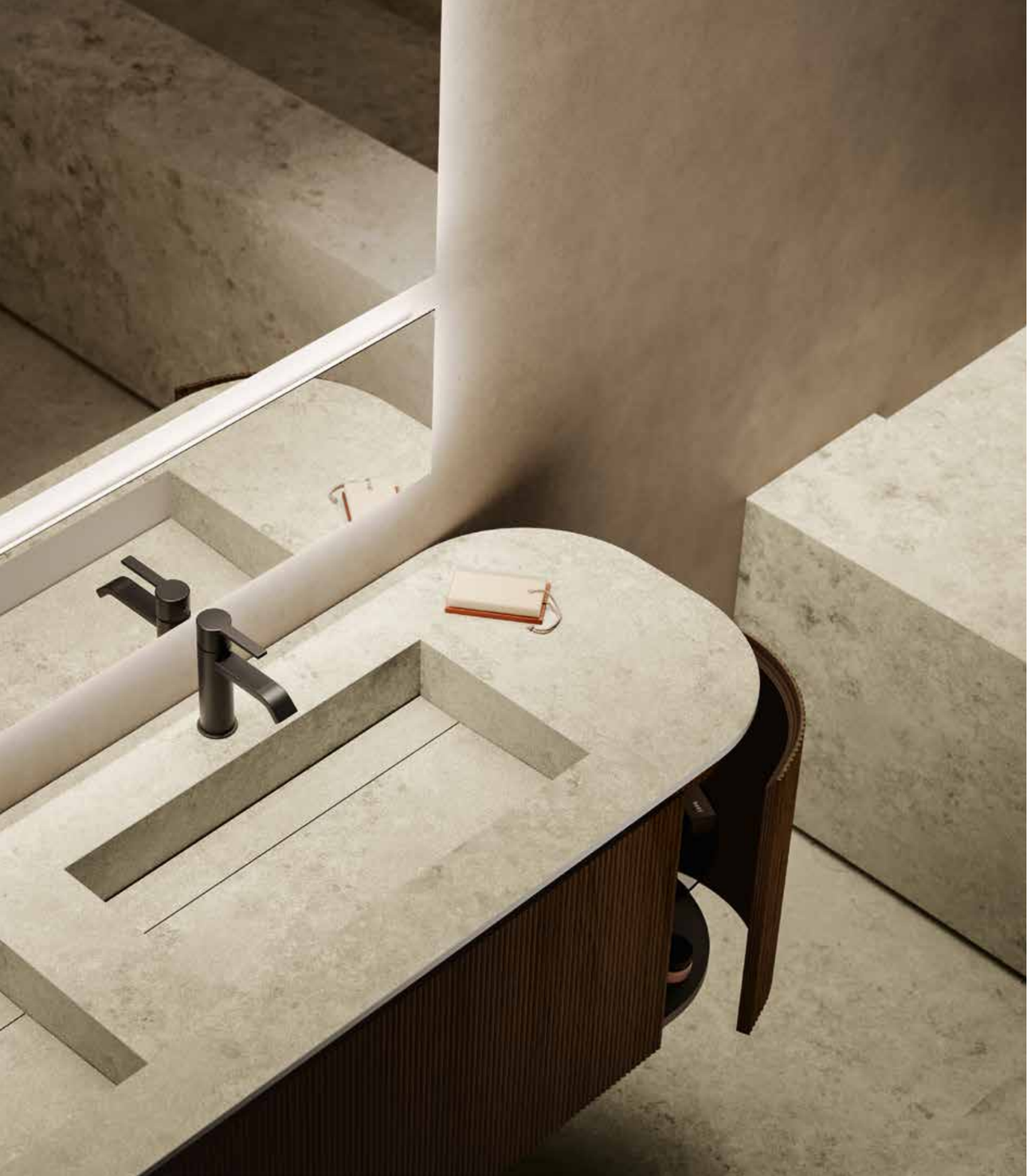

A LATO, UN GIOCO DI TONALITA' E FORME, CHE ESALTA L'ELEGANZA DELLA SERIE ROUND, QUI IMPREZIOSITA OLTRE CHE DAL CANNETTATO LEGNO, ANCHE DAL TOP IN GRES.

ON THE SIDE, A PLAY ON SHADES AND SHAPES THAT HIGHLIGHTS THE ELEGANCE OF THE ROUND RANGE, WHICH IS ENHANCED HERE NOT ONLY BY THE WOODEN SLATS BUT ALSO BY THE STONEWARE TOP.

À CÔTÉ, UN JEU DE NUANCES ET DE FORMES QUI MET EN VALEUR L'ÉLÉGANCE DE LA SÉRIE ROUND, ICI EMBELLIE NON SEULEMENT PAR LE BOIS TRESSÉ, MAIS ÉGALEMENT PAR LE PLAN DE TRAVAIL EN GRÈS.

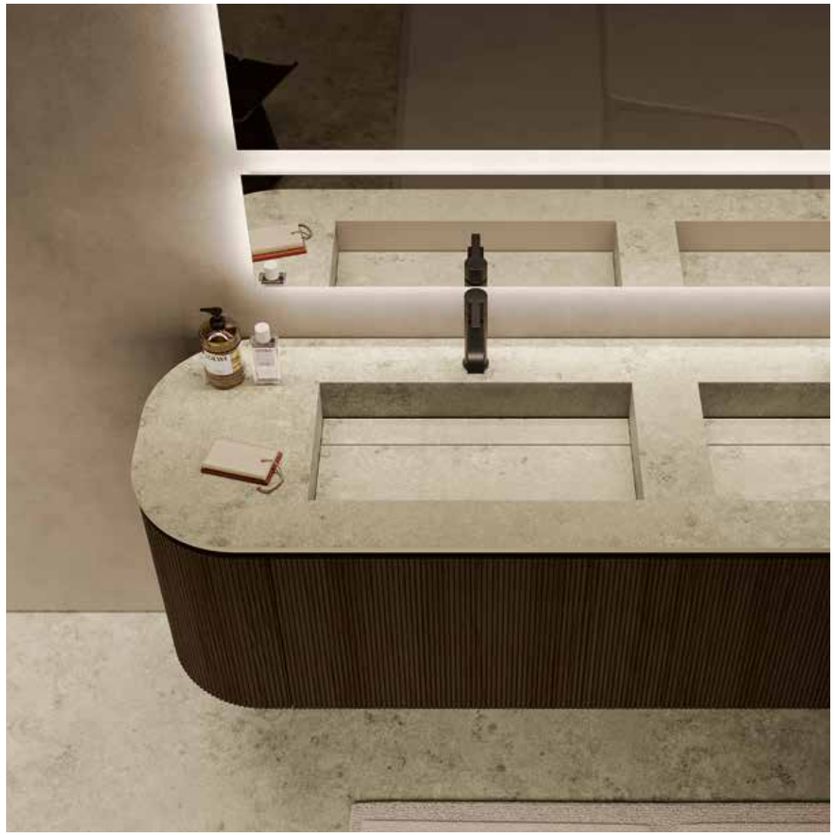

UN’IMMAGINE REALIZZATA PER PROPORRE LA TONALITA’ PIU’ CHIARA E NATURALE DEL CANNETTATO LEGNO, QUI IN ROVERE BIONDO, PER ESALTARE LA LUMINOSITA’ DELL’AMBIENTE.

AN IMAGE CREATED TO SHOWCASE THE LIGHTEST AND MOST NATURAL SHADE OF WOODEN SLATS – HERE IN BLONDE OAK – TO ENHANCE THE BRIGHTNESS OF THE ROOM.

UNE IMAGE RÉALISÉE POUR METTRE EN AVANT LA TEINTE LA PLUS CLAIRE ET LA PLUS NATURELLE DU BOIS TRESSÉ, ICI EN CHÊNE BLOND, AFIN DE METTRE EN VALEUR LA LUMINOSITÉ DE LA PIÈCE.

Technical Data

SISTEMA ROUND 25

SPECCHI LUX 4, articoli indispensabili per i progettisti che sono alla ricerca di personalizzazione, realizzabili completamente a misura, con scelta della tonalità della luce.

LUX 4 MIRRORS: essential items for designers seeking customisation, available fully made to measure, with a choice of light colour.

MIROIRS LUX 4, des articles indispensables pour les concepteurs à la recherche de personnalisation, entièrement réalisables sur mesure, avec un choix de teintes de lumière.

TOP in GRES, un materiale importante ed affidabile, che coniuga esclusività e durevolezza.

TOP in GRES, a high-quality and reliable material that combines exclusivity and durability.

TOP en GRES, un matériau prestigieux et fiable, qui allie exclusivité et durabilité.

SISTEMA ROUND; qui nella più intensa delle 3 tonalità, per sottolinearne l'eleganza.

ROUND SYSTEM; shown here in the deepest of the three shades, to emphasise its elegance.

SYSTÈME ROUND; présenté ici dans la plus intense des trois teintes, pour en souligner l'élégance.

DETTAGLI COMPOSIZIONE
COMPOSITION DETAILS
DÉTAILS DE LA COMPOSITION

MOBILE vanity / meuble

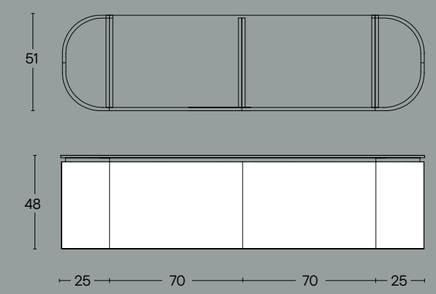

TOP countertop / plan de toilette

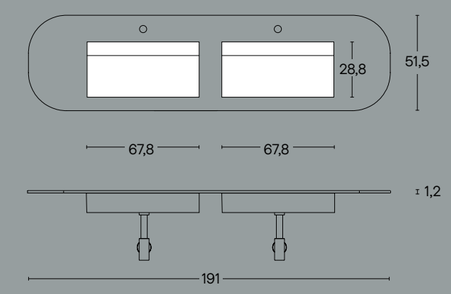

SPECCHIO mirror / miroir

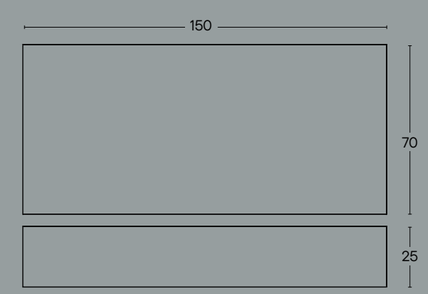

COMPOSIZIONE vanity set / ensemble de salle

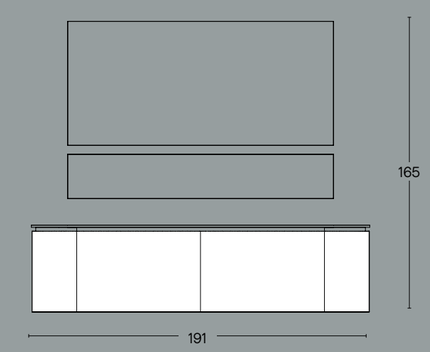

Finiture

Finishings / Finitions

Laminati materici melaminici* Materic Laminate / Stratifiés

124X
Taranta Sasso FD16

143X
Taranta Ostuni FD10

144X
Taranta Siena FD29

115X
Ares Valletta

118X
Ares Lunar

117X
Ares Visone

116X
Ares Gadira

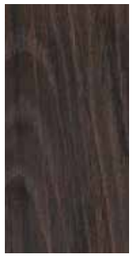
145X
Quercia Avana S175

133X
Noce Bianco

146X
Intagli Cacao IN06

108X
Pembroke 71 Bianco

135X
Noce Nazionale

137X
Olmo Chiaro Dogato

138X
Olmo Terra dogato

130X
Eucalipto DL1

119X
Sablé Abbey

120X
Sablé Oakfield

* Non disponibile per elementi ROUND / Not available on ROUND elements / Non disponible pour les éléments ROUND

Melaminici monocolore* Monochrome Laminate / Stratifiés Monochromatiques

132X
Seta Bianca Bordato

139X
Ovatta Nebbia UB19

140X
Ovatta Grigia UA94

141X
Ovatta Quarzo UB00

142X
Ovatta Verde UB25

121X
Ovatta Lilla UB50

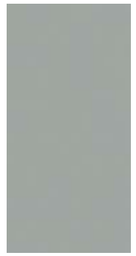
122X
Ovatta Azzurro 23

123X
Ovatta Beige UA91

* Non disponibile per elementi ROUND / Not available on ROUND elements / Non disponible pour les éléments ROUND

Laccati metal Metal effect lacquers/ Laqués effet métal

L901X
Acciaio Metal

L902X
Peltro Metal

L903X
Ottone Metal

L904X
Rame Metal

Essenze* Wood veneers / Bois plaqués

086M Rovere Naturale Nodato
087M Rovere Cemento Nodato
088M Rovere Coke
080M Noce Canaletto
090M Ebano Frisè
091M Olmo Miele

* Non disponibile per elementi ROUND / Not available on ROUND elements / Non disponible pour les éléments ROUND

Essenze Cannettate Wooden fluted fronts / Bois tressés

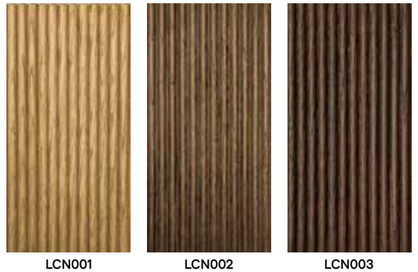

LCN001 Rovere Biondo
LCN002 Rovere Tabacco
LCN003 Rovere Caffè

Dekblend

DK01 Rosso Lepanto
DK02 Verde Alpi
DK03 Kalanuage
DK04 Calacatta
DK05 Pietra Grey
DK06 Breccia Capraia

Microresina Kerakoll®

M = Microresina / W = Wallcrete

Laccati opaco, lucidi e silk

Lacquer matt, glossy and silk / laqués mates, brillants et silk

M = Matte / G = Glossy / K = Silk

L001M/G/K
Bianco Base

L002M/G/K
Bianco Puro

L003M/G/K
Bianco Grigio

L005M/G/K
Bianco Perla

L004M/G/K
Pergamena

L055M/G/K
Sahara

L056M/G/K
Argilla

L057M/G/K
Talpa

L006M/G/K
Grigio Luce

L007M/G/K
Grigio Seta

L008M/G/K
Grigio Siliceo

L009M/G/K
Grigio Agata

L010M/G/K
Grigio Platino

L011M/G/K
Grigio Segnale

L012M/G/K
Grigio Polvere

L013M/G/K
Grigio Pietra

L014M/G/K
Grigio Calcestruzzo

L015M/G/K
Grigio Topo

L016M/G/K
Grigio Quarzo

L017M/G/K
Grigio Blu

L018M/G/K
Grigio Basalto

L019M/G/K
Grigio Grafite

L021M/G/K
Beige Terra

L065M/G/K
Sandstone

L067M/G/K
Terracotta

L023M/G/K
Grigio Beige

L024M/G/K
Marrone Terra

L072M/G/K
Ocra

L068M/G/K
Rosso Aurora

L059M/G/K
Minio

L051M/G/K
Cipria

L071M/G/K
Rosa Spento

L070M/G/K
Rosa Antico

L066M/G/K
Ruggine

L058M/G/K
Japur

L064M/G/K
Verde Grigio

L069M/G/K
Malva Grigia

L060M/G/K
Verde Salvia

L061M/G/K
Comodoro

L040M/G/K
Verde Muschio

L044M/G/K
Verde Blu

L045M/G/K
Azzurro Tenue

L062M/G/K
Nuvola

L054M/G/K
Bruma

L046M/G/K
Blu Pastello

L063M/G/K
Blu Spento

L047M/G/K
Blu Azzurro

L048M/G/K
Blu Oceano

L049M/G/K
Nero Grafite

L050M/G/K
Nero Profondo

Abbinamenti consigliati

Suggested combinations / Associations recommandées

In queste pagine proponiamo solo alcune delle infinite combinazioni possibili con il nostro vasto assortimento di finiture e materiali, diamo libero sfogo alla creatività.

On these pages we offer just a few of the infinite combinations possible with our wide range of finishes and materials, giving free rein to creativity.

Dans ces pages, nous vous proposons quelques-unes des infinies combinaisons possibles avec notre large gamme de finitions et de matériaux, laissant libre cours à la créativité.

145X Quercia Avana S175
vetro cannettato
L023M Grigio Beige
S03 Bronzo Spazzolato

Kerakoll WR02W
081M Ebano Frisè
Deckblend DK03 Kalanuage
S05 Ossido

L054M Bruma
137X Olmo chiaro dogato
132X Seta bianca bordato
S06 Alluminio

080M Noce Canaletto
Marmo Breccia Capraia
L066G Ruggine
S03 Bronzo Spazzolato

LCN001 Cannetato Rovere Biondo
Marmo calacatta
L064MVerde Grigio
S01 Nero

Deckblend DK01 Rosso Lepanto
vetro fumè
135X Noce Nazionale
S11 Ottone ART

124X Taranta Sasso FD16
087M Rovere Cemento Nodato
L006M Grigio Luce
S01 Nero

141X Ovatta Quarzo UB00
146X Intagli Cacao IN06
Kerakoll WR04W
S05 Ossido

CREDITS

Concept e art direction
studioraum.it

Graphic design
Federica Mattietto / studioraum.it

Images
studioraum.it

Printing
Grafiche Italprint

Thanks to
Geda Nextage
FIR Rubinetterie
Nicos International

PUNTOTRE ARREDOBAGNO

Strada San Giovanni di Livenza, 19/G
33077 Sacile (PN) · Italy
Tel. +39 0434 768210
Fax +39 0434 768202
www.puntotre.com
info@puntotre.com