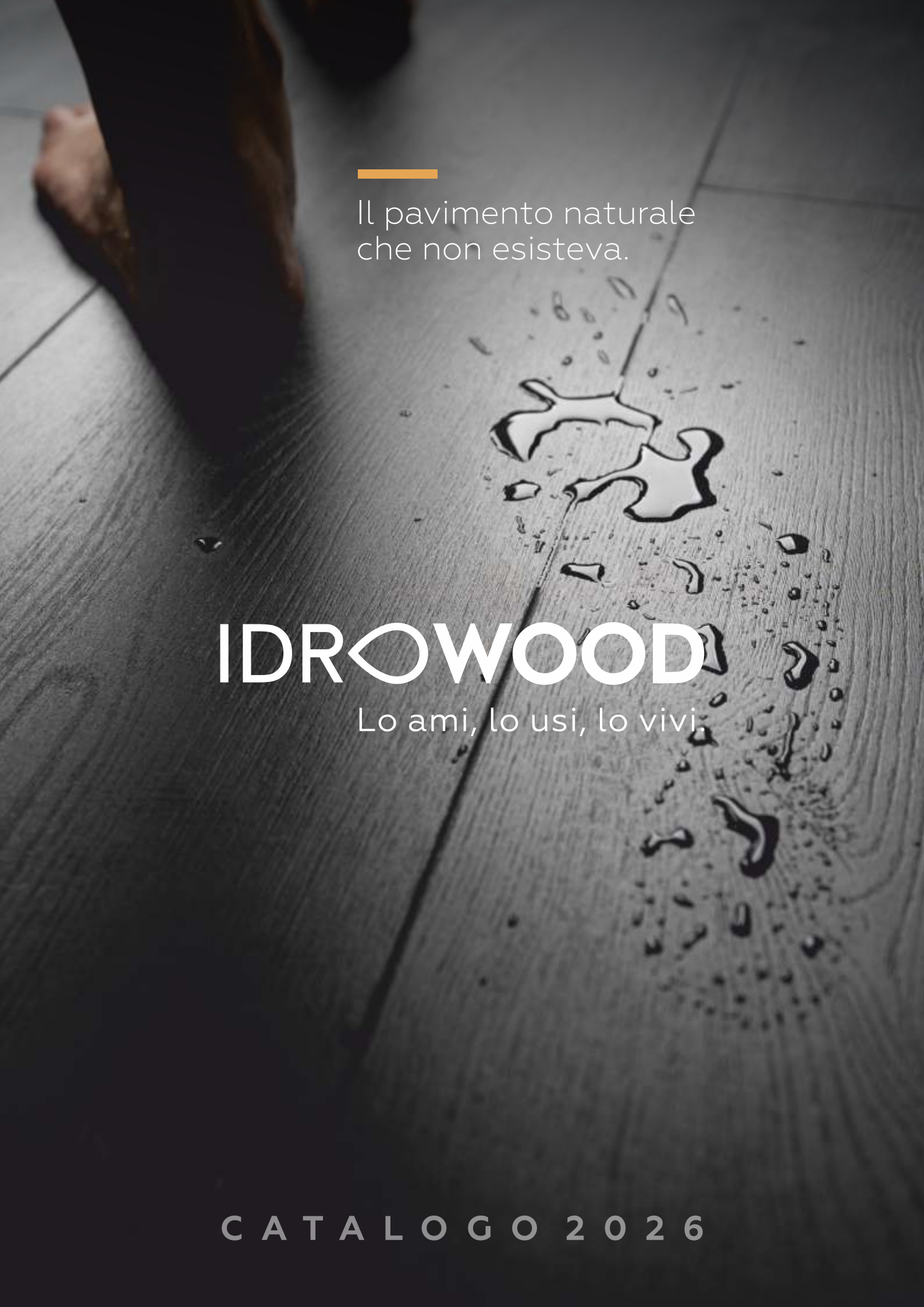

Il pavimento naturale
che non esisteva.

IDROWOOD

Lo ami, lo usi, lo vivi.

CATALOGO 2026

ICONIC | **62310-67348** | HONEY OAK

IDROWOOD

Lo ami, lo usi, lo vivi.

04 SPAZI DA GODERE

14 FORZA CHE STUPISCE

22 DESIGN CHE SEDUCE
24 NEW ICONIC
34 ICONIC
46 RUSTIC
56 TILES

66 INFORMAZIONI TECNICHE
68 ISTRUZIONI DI POSA

IDROWOOD.
Così resistente.
Così irresistibile.

È arrivato IDROWOOD, il pavimento che apre una nuova era nei pavimenti in legno e stabilisce una nuova categoria di prodotto.

Di esclusiva distribuzione di MEG Trading in Italia, IDROWOOD soddisfa il legittimo desiderio di avere tutta la bellezza e il calore del legno, la protezione di una superficie idroresistente.
Sia per i grandi spazi, commerciali o di aggregazione, sia per l'intimità della nostra casa.

Perché vivere in un ambiente naturale e confortevole è sempre più un'esigenza di tutti. Oggi resa accessibile grazie alla straordinaria tecnologia con cui è stato progettato IDROWOOD e al suo innovativo sistema di posa Megaloc Aqua Protect, che lo rende incredibilmente resistente all'acqua di superficie, ai graffi, ai danni e all'alto calpestio persistente.

IDROWOOD è per chi non si accontenta né della sola bellezza, né della sola funzionalità. Ma vuole tutto.

IDROWOOD è il pavimento in legno bello e resistente che non c'era. E che ora c'è.

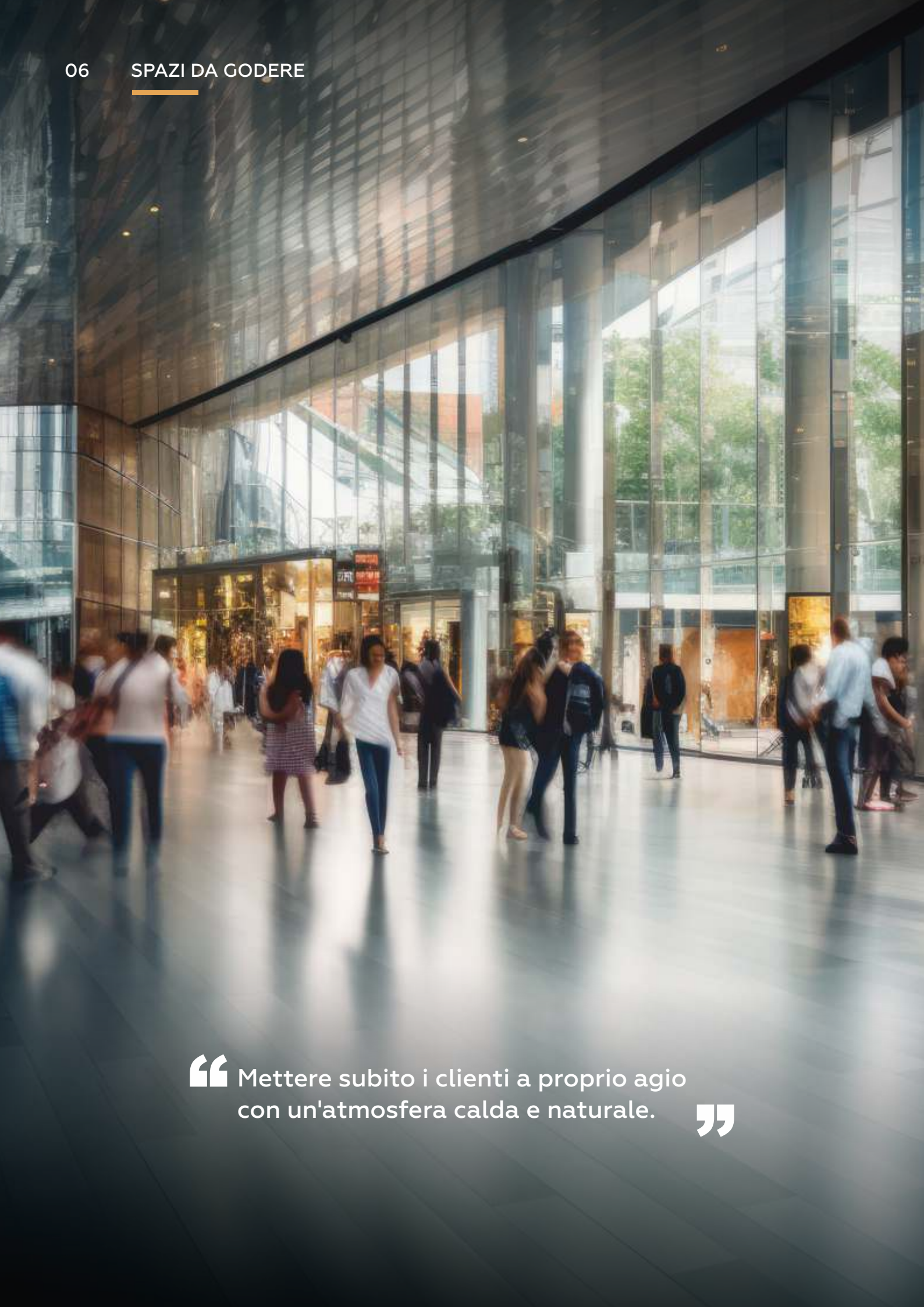

“Mettere subito i clienti a proprio agio con un'atmosfera calda e naturale.”

IDROWOOD
Lo ami, lo usi, lo vivi.

“Sentirsi accolti e coccolati anche nei grandi spazi di aggregazione.”

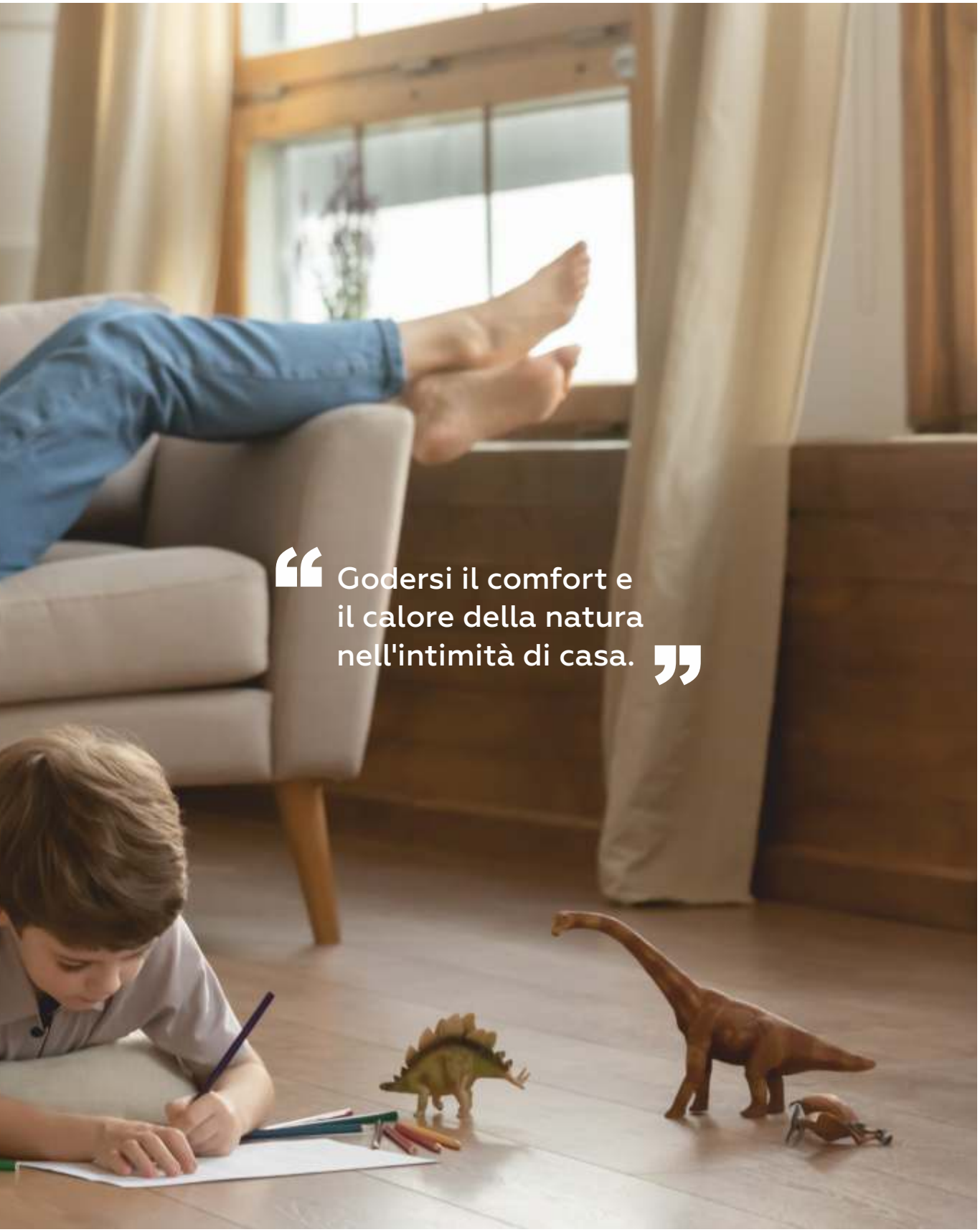

IDROWOOD
Lo ami, lo usi, lo vivi.

“Vivere in un ambiente di lavoro che trasmetta relax e armonia.”

IDROWOOD
Lo ami, lo usi, lo vivi.

IDROWOOD fa la differenza.

IDROWOOD non può essere paragonato a nessun altro.
Perché le sue caratteristiche lo rendono unico.
Per mantenere la sua bellezza non richiede attenzioni, non esige cure.
Lui è così di natura. Resistente. E irresistibile.

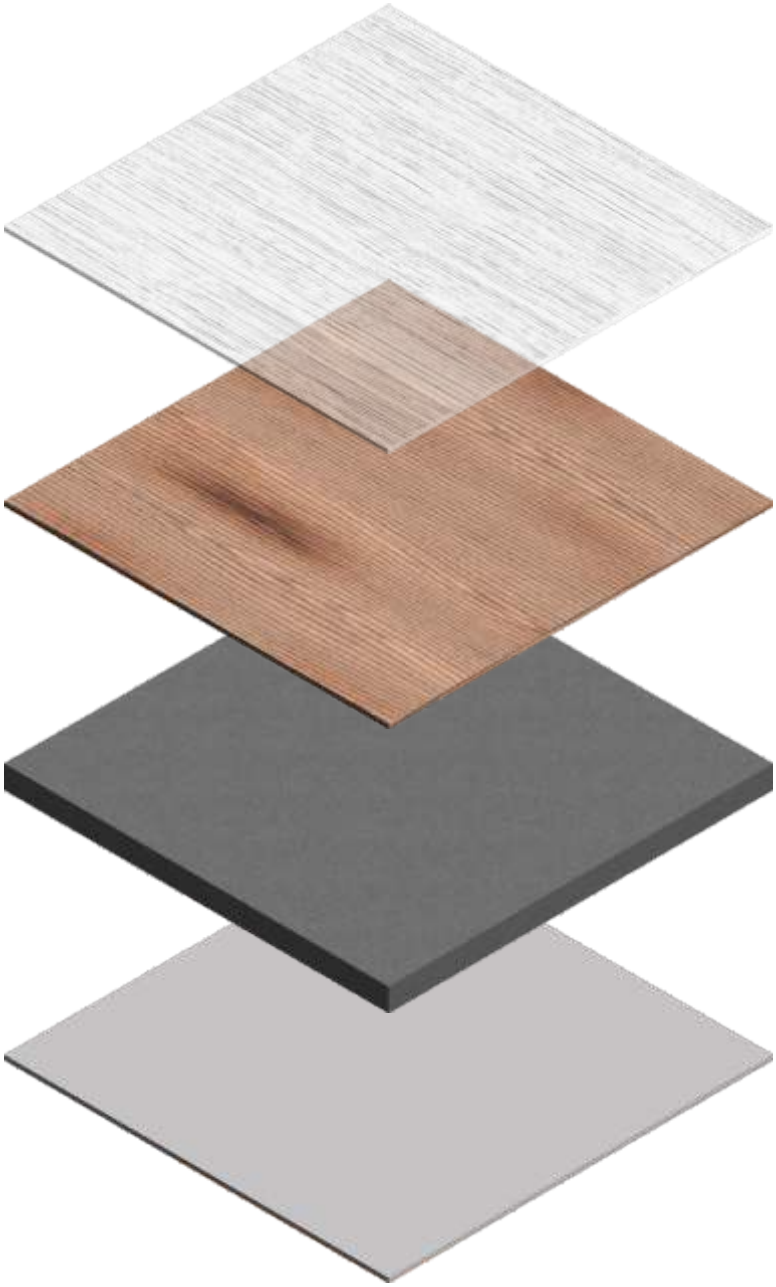

STRATO PROTETTIVO/ STRUTTURA SINCRONIZZATA

RIVESTIMENTO DECORATIVO

STRUTTURA IDROWOOD CON MEGALOC

MATERASSINO INTEGRATO ACUSTICO

Acqua
non ti temo.

Può resistere all'acqua per sette giorni.
Dote unica al mondo, che unita a una espansione pressoché nulla,
lo rende imbattibile per impermeabilità e durata,
e perfetto per ambienti con possibile presenza di acqua come bagni, lavanderie e taverne.
Il suo segreto? L'innovativo sistema Megaloc Aqua Protect e la finitura superficiale con una speciale vernice ultraresistente.

RESISTENTE ALL'ACQUA
PER UNA SETTIMANA

Megaloc Aqua Protect, è nata una nuova era.

Megaloc Aqua Protect è l'esclusivo sistema a incastro impermeabile a ribalta.
L'unico al mondo che impedisce all'acqua stagnante di penetrare nelle giunture.
E l'unico capace di ridurre il rigonfiamento dei bordi dei profili.

Brevettato, introduce una nuova categoria nel mondo della pavimentazione in legno.
Ed è anche facile da installare, grazie al suo sistema a incastro Megaloc.

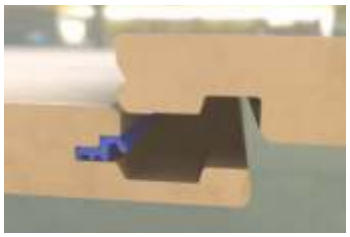

! Facile da installare

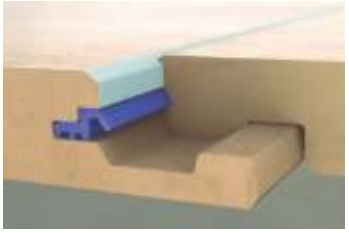

1 Idrofobizzazione del bordo

2 Bisellatura laccata

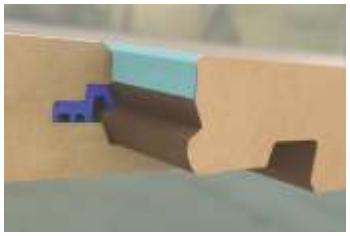

3 Smussi sovrapposti

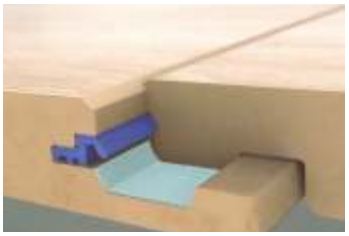

4 Connessione con bloccaggio sicuro

5 Pannello HDF resinato antirigonfiamento

megaloc
aqua protect

SISTEMA BREVETTATO
MEGALOC ACQUA PROTECT

IDROWOOD
Lo ami, lo usi, lo vivi.

Resiste a graffi e usura.

Grazie alla classe di utilizzo 33 e alla classe di abrasione AC5, IDROWOOD è idoneo per resistere a tutte le sollecitazioni possibili.
Le superfici sigillate lo proteggono da infiltrazioni d'acqua, da graffi e danni, rendendolo adatto a tutte le aree di applicazione. Anche a quelle sottoposte alle situazioni più usuranti.

Isola acusticamente.

Il suo materassino integrato di 2mm di spessore in XPS garantisce un alto abbattimento acustico, consentendo un ottimo isolamento dal calpestio.

Facile da installare.

Con uno spessore di soli 7mm, più 2mm di materassino incorporato, IDROWOOD è facile da installare grazie al suo sistema a incastro Megaloc Aqua Protect. E può essere applicato anche su pavimenti con fuga larga.

ANTIGRAFFIO

AC 5
CLASSE DI RESISTENZA ALL'ABRASIONE

C_{fl}-s1
CLASSE DI RESISTENZA AL FUOCO

4V
SPIGOLO

SOTTOPAVIMENTO INTEGRATO (2mm) ACUSTICO (17 dB)

ANTIBATTERICO

ANTISTATICO

RESISTENTE AI RAGGI UV

STRUTTURA PROTETTIVA SYNCRO

SPESSORE 7+2 mm

20 YEAR
20 ANNI DI GARANZIA

IDROWOOD
Lo ami, lo usi, lo vivi.

IDROWOOD ha il cuore green.

A che serve aumentare la durata di un prodotto se non possiamo garantire un futuro alle prossime generazioni?

Per questo amiamo le scelte sostenibili, come quella di bandire l'uso di legni tropicali e di utilizzare solo legni provenienti dalle piantagioni controllate, vicinissime agli stabilimenti di CLASSEN in Germania.

Il nostro legno ha una composizione eco compatibile ed è certificato FSC. In più è 100% riciclabile e va semplicemente smaltito come legno.

Sì, in MEG Trading scegliamo di distribuire prodotti sostenibili, come IDROWOOD, perché abbiamo a cuore il futuro benessere delle persone. E del Pianeta.

FSC www.fsc.org FSC™ C100583 The mark of responsible forestry

GREENGUARD PRODUCT CERTIFIED FOR LOW CHEMICAL EMISSIONS UL.COM/GG UL 2818 GOLD

BLAUER ENGEL DAS UMWELTZEICHEN www.blauer-engel.de/uz176

eco INSTITUT TESTED PRODUCT ID 1112 - 33058 - 001

THIRD-PARTY VERIFIED EPD ISO 14025 and EN 15804 Institut Bauen und Umwelt e.V.

CAM CERTIFICAZIONE CRITERI AMBIENTALI MINIMI (PNRR)

IDROWOOD
Lo ami, lo usi, lo vivi.

In realtà, non abbiamo inventato niente.

IDROWOOD nasce nei laboratori Classen, gruppo tedesco leader nel settore, che da più di 60 anni crea prodotti sempre più performanti.

Ma è frutto di un'attenta osservazione della natura fin nei minimi dettagli.
I colori, le venature, le strutture, le gradazioni, le varie sfumature del legno.
Tutto è stato riportato in laboratorio per ricreare lo stesso calore e la stessa atmosfera magica delle foreste. Così com'era.

Per questo i decori IDROWOOD sono così realistici, autentici, incredibili.
E tutti diversi. Tanto da dare vita a quattro linee differenti.
ICONIC (NEW), ICONIC, RUSTIC, TILES.

NEW ICONIC

ICONIC

RUSTIC

TILES

IDROWOOD

Lo ami, lo usi, lo vivi.

NEW ICONIC.
L'eleganza è essenziale.

È la più discreta. Semplice ed elegante grazie all'assenza di nodi e imperfezioni.
La sua superficie opaca colpisce per la sua naturalezza e uniformità.
Per un effetto delicato, ma di grande impatto.
Leggermente strutturata, è disponibile in 4 design formato standard.

IDROWOOD
Lo ami, lo usi, lo vivi.

NEW ICONIC

La collezione.

68120

GREIGE

Verniciato
opaco vintage

68121

BEIGE

Verniciato
opaco vintage

68122

CHAMPAGNE

Verniciato
opaco vintage

TAVOLA STANDARD | dim. 1285 x 192 x 7 + 2 mm

Il formato standard è ideale per tutti gli ambienti.
Il formato enfatizza la spaziosità della stanza e crea una atmosfera armoniosa.

68123

LIGHT GREY

Verniciato
opaco vintage

NEW ICONIC | 68120 | GREIGE

NEW ICONIC | 68121 | BEIGE

IDROWOOD
Lo ami, lo usi, lo vivi.

NEW ICONIC | 68121 | BEIGE

IDROWOOD
Lo ami, lo usi, lo vivi.

NEW **ICONIC | 68122** | CHAMPAGNE

NEW ICONIC | 68123 | LIGHT GREY

IDROWOOD
Lo ami, lo usi, lo vivi.

ICONIC.
La bellezza del legno così com'è.

Per gli amanti del legno naturale.
Il gioco armonioso tra nodi piccoli e grandi, insieme alle venature,
crea una texture dall'effetto naturalmente opaco.
Particolarmente strutturata, è disponibile in 8 design formato standard.

IDROWOOD
Lo ami, lo usi, lo vivi.

ICONIC

La collezione.

62309-67346

MIDBROWN OAK

Verniciato
opaco vintage

62310-67348

HONEY OAK

Verniciato
opaco vintage

62311-67349

SAND OAK

Verniciato
opaco vintage

TAVOLA STANDARD | dim. 1285 x 192 x 7 + 2 mm

Il formato standard è ideale per tutti gli ambienti.
Il formato enfatizza la spaziosità della stanza e crea una atmosfera armoniosa.

62312-67350

NATURAL OAK

Verniciato
opaco vintage

62313-67351

BEIGE OAK

Verniciato
opaco vintage

62314-67352

TAUPE OAK

Verniciato
opaco vintage

ICONIC

La collezione.

68109 (306)

CASTLE OAK

Verniciato
opaco vintage

68110 (315)

MIDBROWN OAK

Verniciato
opaco vintage

ICONIC | 62311-67349 | SAND OAK

IDROWOOD
Lo ami, lo usi, lo vivi.

ICONIC | 62310-67348 | HONEY OAK

ICONIC | 62310-67348 | HONEY OAK

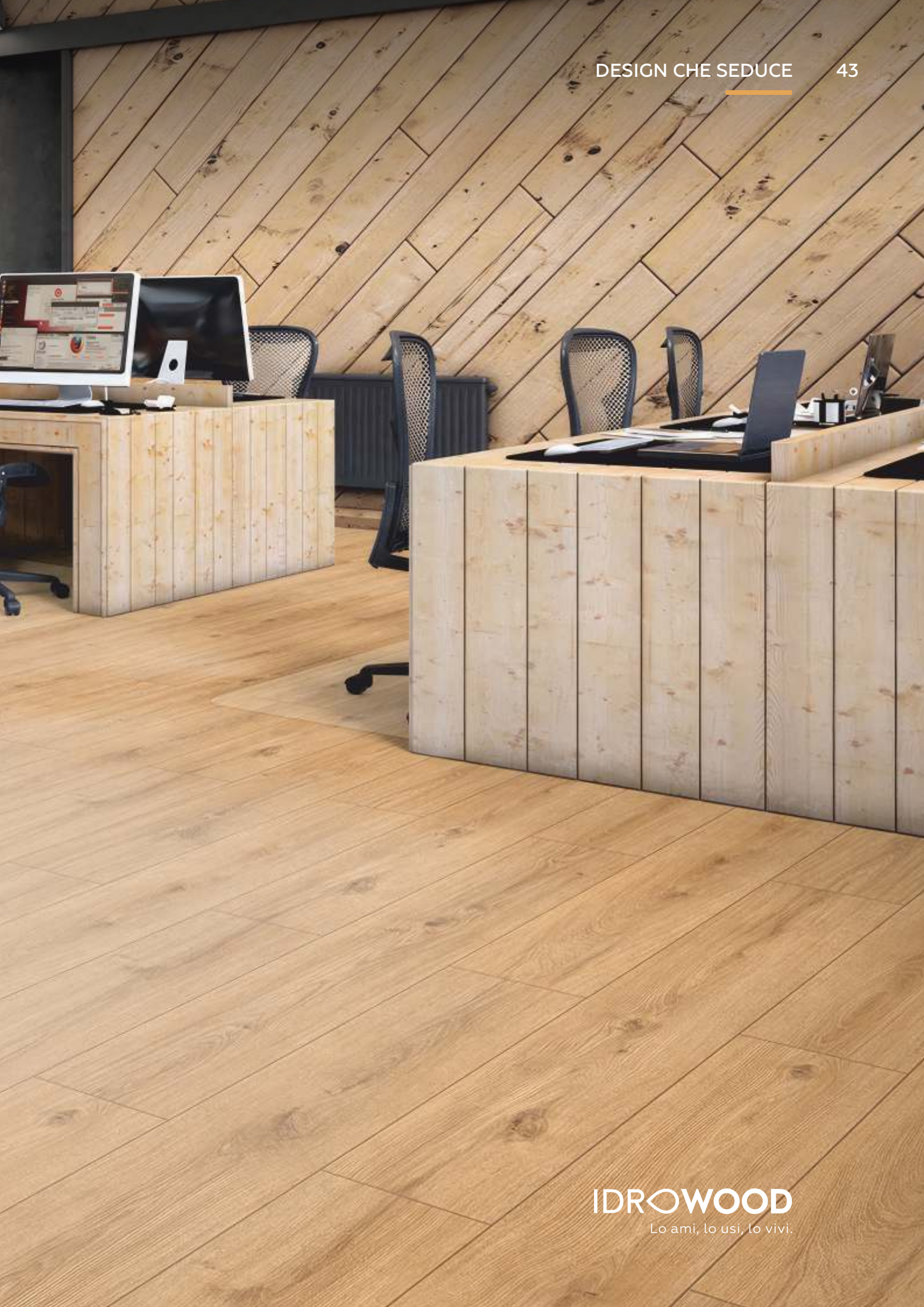

IDROWOOD
Lo ami, lo usi, lo vivi.

ICONIC | 62312-67350 | NATURAL OAK

IDROWOOD
Lo ami, lo usi, lo vivi.

RUSTIC.
La passione per lo stile country.

Nella collezione RUSTIC c'è tutto il fascino del legno senza trucchi.
Spaccature e nodi evidenti, riflessi autentici,
per una naturalità che stabilisce uno standard completamente nuovo sul mercato.
Fortemente strutturata, è disponibile in 4 design formato standard.

IDROWOOD
Lo ami, lo usi, lo vivi.

RUSTIC

La collezione.

62316-67353

HONEY OAK

Verniciato
opaco rustico

62318

DARKBROWN OAK

Verniciato
opaco rustico

62319

TAUPE OAK

Verniciato
opaco rustico

TAVOLA STANDARD | dim. 1285 x 192 x 7 + 2 mm

Il formato standard è ideale per tutti gli ambienti.
Il formato enfatizza la spaziosità della stanza e crea una atmosfera armoniosa.

62320

BLACK OAK

Verniciato
opaco rustico

RUSTIC | 62319 | TAUPE OAK

IDROWOOD
Lo ami, lo usi, lo vivi.

RUSTIC | 62316-67353 | HONEY OAK

RUSTIC | **62319** | TAUPE OAK

IDROWOOD
Lo ami, lo usi, lo vivi.

TILES.
Il calore del legno, l'eleganza della pietra.

Nella collezione TILES la calda sensazione del legno si combina con l'aspetto sofisticato ed elegante della pietra, un'alternativa unica e versatile per ogni tipologia di ambiente: casa, ufficio, grandi spazi.
Fortemente strutturata, è disponibile in 5 design nel classico formato piastrella.

IDROWOOD
Lo ami, lo usi, lo vivi.

TILES
La collezione.

67211

VOLCANIC NIGHT

Verniciato
opaco naturale

67212

MOCHA STONE

Verniciato
opaco naturale

67213

DESERT SAND

Verniciato
opaco naturale

TAVOLA | dim. 280 x 604 x 7 + 2 mm

Il formato enfatizza la spaziosità della stanza e crea una atmosfera armoniosa.
Ideale per chi ama l'effetto ceramico unitamente alla calore del legno.

67214

CRYSTAL WHITE

Verniciato
opaco naturale

67215

MISTY STONE

Verniciato
opaco naturale

TILES | 67211 | VOLCANIC NIGHT

TILES | 67213 | DESERT SAND

TILES | 67214 | CRYSTAL WHITE

TILES | 67212 | MOCHA STONE

IDROWOOD
Lo ami, lo usi, lo vivi.

TILES | **67215** | MISTY STONE

IDROWOOD
Lo ami, lo usi, lo vivi.

IDROWOOD nasce qui.

IDROWOOD nasce in Germania da CLASSEN, nella fabbrica di Baruth/Mark nel cuore della foresta del Brandeburgo.

Fondata nel 1962, è uno dei principali produttori di pavimenti in laminato, vinile e rivestimenti murali.

CLASSEN intercetta da sempre i desideri dei consumatori, qualità che l'ha condotta dove è oggi.

Dal suo spirito innovativo sono nati numerosi brevetti, ma soprattutto nuove tecnologie per un futuro sostenibile.

CLASSEN infatti adotta strategie volte all'uso responsabile delle risorse, dall'approvvigionamento delle materie prime fino alla produzione e al riciclo. Una filosofia che parte dal team dirigenziale e che tocca tutti i quasi 2.000 dipendenti, che lavorano con cura anche per il nostro pianeta.

COLLEZIONE	NEW ICONIC / ICONIC / RUSTIC	TILES
Dimensione	1285 x 192 mm	604 x 280 mm
Spessore	7 + 2 mm	7 + 2 mm
Spigolo	4 V	4 V
Classe di abrasione	UC 33 / AC5	UC 33 / AC5
Sistema di posa	Megaloc aqua protect	Megaloc aqua protect
Tavole/pacco	10	13
m2/pacco	2,467	2,198
Pacchi/pallet	36	28
m2/pallet	88,812	61,56
Articoli	4 (NEW ICONIC) / 8 (ICONIC) / 4 (RUSTIC)	5

DOGA | 1285 x 192 x 7 + 2 mm

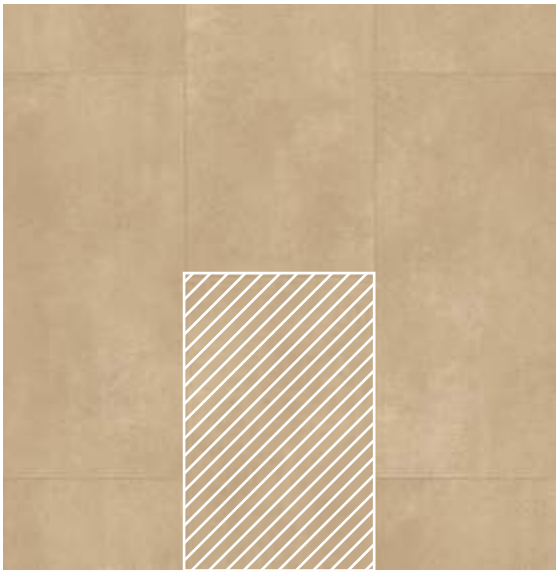

PIASTRELLA | 604 x 280 x 7 + 2 mm

NEW ICONIC
Verniciato opaco vintage

68120
GREIGE

68121
BEIGE

68122
CHAMPAGNE

68123
LIGHT GREY

ICONIC
Verniciato opaco vintage

62309-67346
MIDBROWN OAK

62310-67348
HONEY OAK

62311-67349
SAND OAK

62312-67350
NATURAL OAK

62313-67351
BEIGE OAK

62314-67352
TAUPE OAK

68109 (306)
CASTLE OAK

68110 (315)
MIDBROWN OAK

RUSTIC
Verniciato opaco rustico

62316-67353
HONEY OAK

62318
DARKBROWN OAK

62319
TAUPE OAK

62320
BLACK OAK

TILES
Verniciato opaco naturale

67211
VOLCANIC NIGHT

67212
MOCHA STONE

67213
DESERT SAND

67214
CRYSTAL WHITE

67215
MISTY STONE

I colori dei prodotti illustrati possono differire dalla realtà.
Le immagini degli ambienti sono puramente indicative

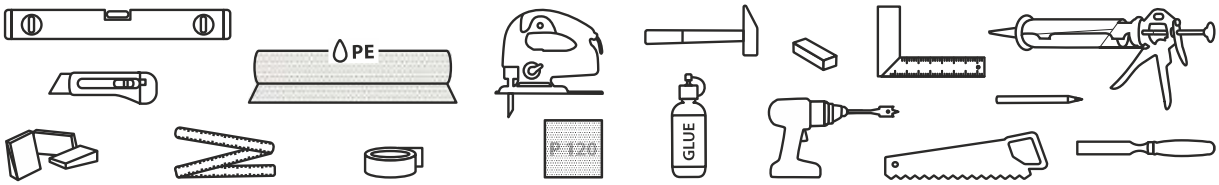
PE
GLUE

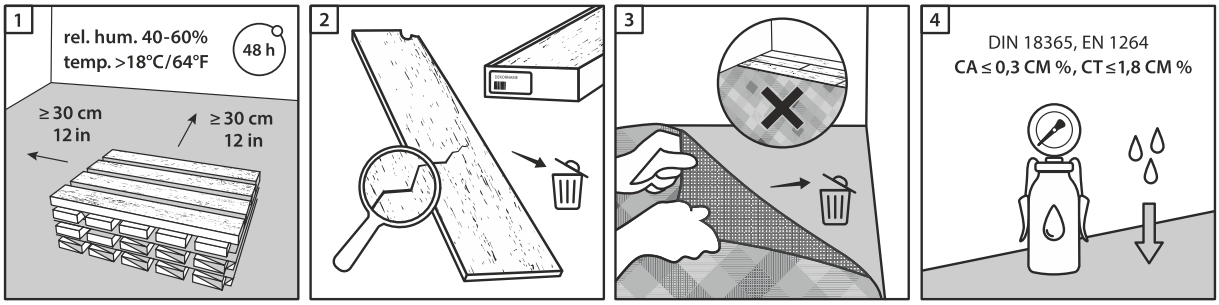
1
rel. hum. 40-60%
temp. >18°C/64°F
48 h
≥ 30 cm
12 in
≥ 30 cm
12 in
2
3
4
DIN 18365, EN 1264
CA ≤ 0,3 CM %, CT ≤ 1,8 CM %

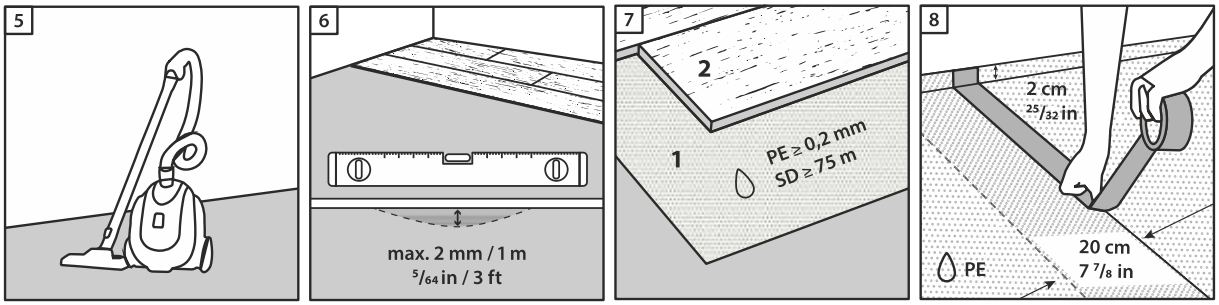
5
6
max. 2 mm / 1 m
5/64 in / 3 ft
7
2
1
PE ≥ 0,2 mm
SD ≥ 75 m
8
2 cm
25/32 in
PE
20 cm
7 7/8 in

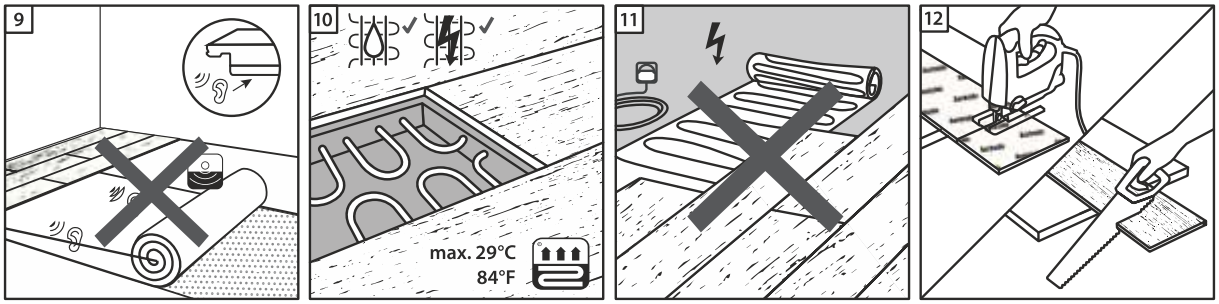
9
10
max. 29°C
84°F
11
12

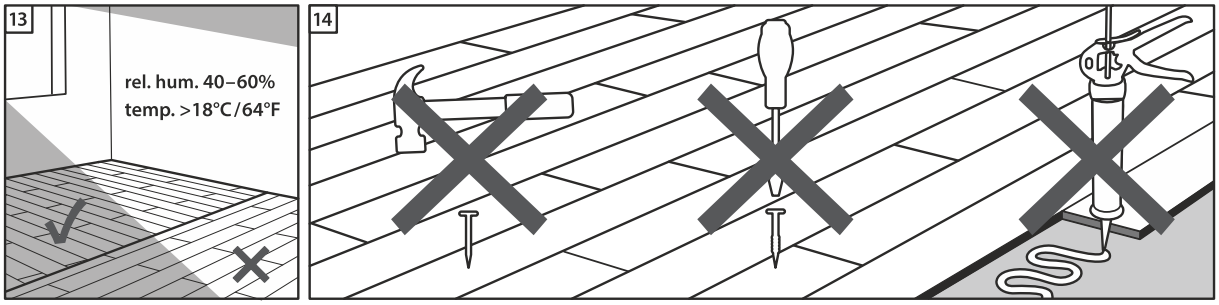
13
rel. hum. 40–60%
temp. >18°C/64°F
14

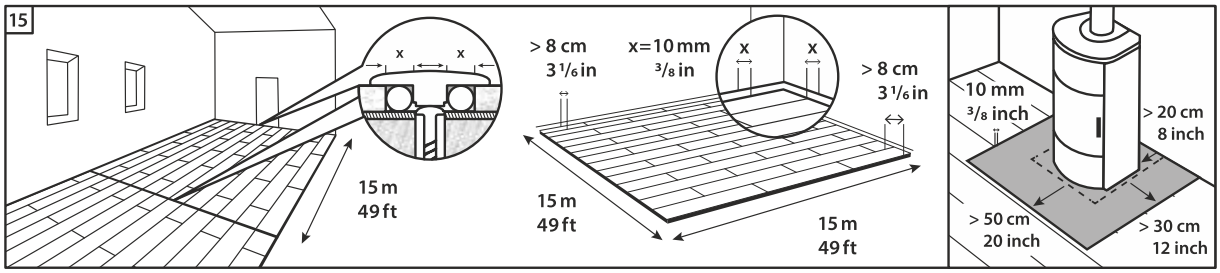
15
x
x
15 m
49 ft
> 8 cm
3 1/6 in
x=10 mm
3/8 in
x
x
> 8 cm
3 1/6 in
15 m
49 ft
15 m
49 ft
10 mm
3/8 inch
> 20 cm
8 inch
> 50 cm
20 inch
> 30 cm
12 inch

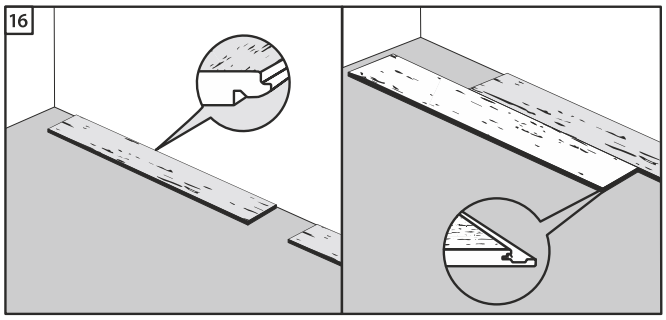
16

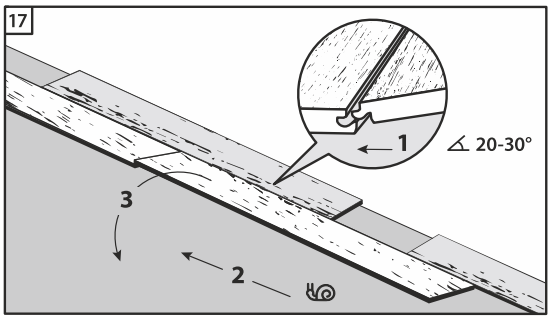
17
1
20-30°
3
2

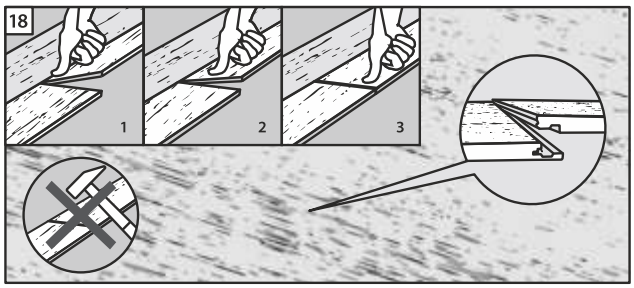
18
1
2
3

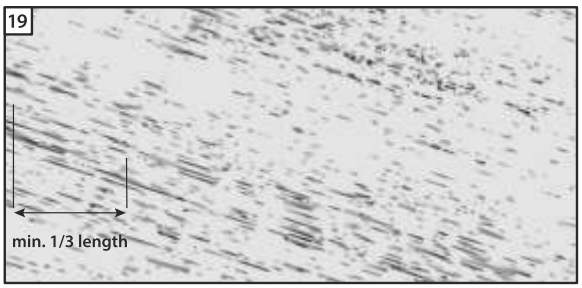
19
min. 1/3 length

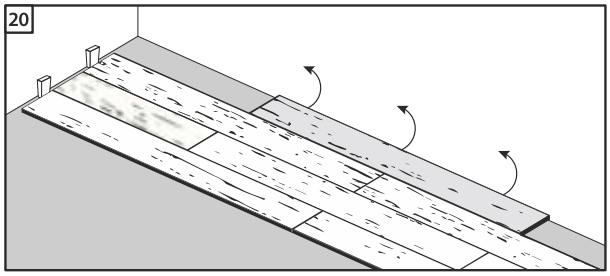
20

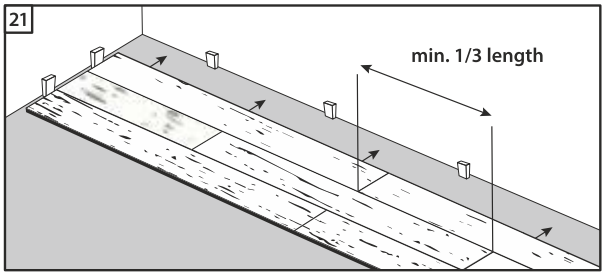
21
min. 1/3 length

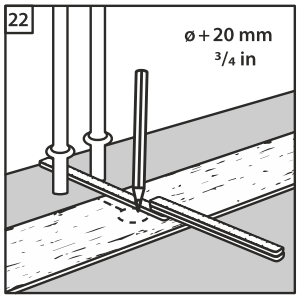
22
ø + 20 mm
3/4 in

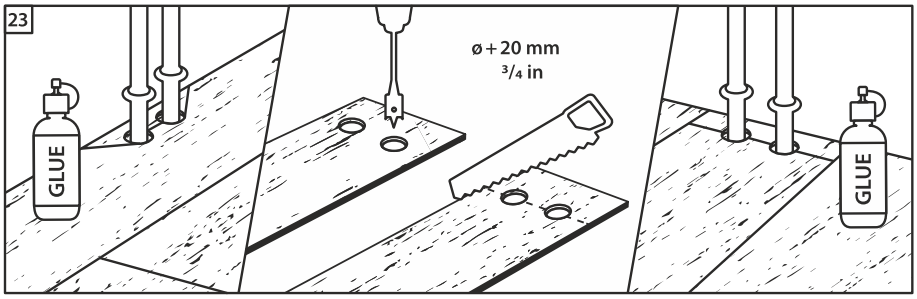
23
GLUE
ø + 20 mm
3/4 in
GLUE

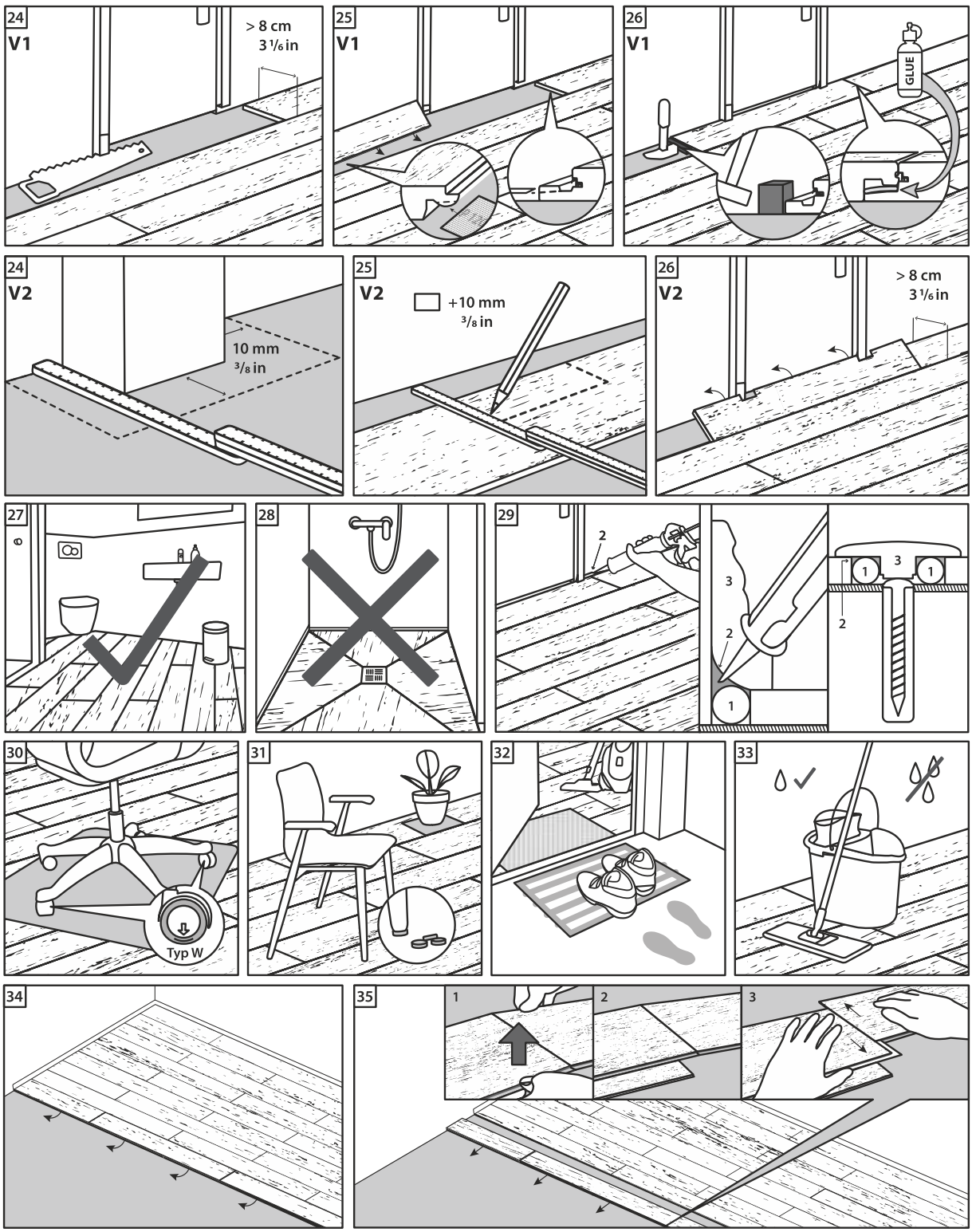

① Schiuma per sigillare i bordi / ② Silicone / ③ Battiscopa

NOTE OPERATIVE PER LA POSA FLOTTANTE

- Ambientare il materiale 48/72 ore prima della posa.
- Verificare l'integrità del materiale prima di procedere alla posa.
- Provare sempre l'umidità del sottofondo che non deve superare il valore di 1,8/2,0%.
- Utilizzare SEMPRE una Barriera Vapore; in qualsiasi ambiente può esistere la possibilità di umidità di risalita o creazione di ponti termici / condensa.
- Verificare la planarità e la pulizia del sottofondo.
- Non posizionare strutture troppo pesanti sul pavimento flottante per non bloccare la normale dilatazione, prestando attenzione anche agli stipiti delle porte.
- Utilizzare i giunti di dilatazione, compensazione e terminali CON LA RELATIVA BASE (NON INCOLLATI!) per non bloccare la normale dilatazione.
- Non fissare con viti e/o chiodi o incollare il pavimento per non bloccare la normale dilatazione.
- Mantenere una distanza dal bordo perimetrale e da qualsiasi potenziale punto di blocco di almeno 8/10 mm.
- L'utilizzo delle soglie è OBBLIGATORIO in caso di diagonali superiori a 12 metri lineari.

NOTE

IDROWOOD.

Credits immagini:
Archivio Classen - stock.adobe.com

Lo ami, lo usi, lo vivi.

I COLORI E GLI EFFETTI RIPORTATI SUL PRESENTE CATALOGO SONO INDICATIVI PER I LIMITI CONSENTITI DALLA STAMPA;
PER QUESTO NON POSSONO ESSERE VINCOLANTI E COSTITUIRE BASE PER EVENTUALI CONTESTAZIONI.

NEGRINI/ALMASSIMO

MEGLIVING®

PASSION, CREATIVITY, DESIGN.

IDROWOOD e **MEG LIVING®** sono marchi di
MEG TRADING srl
Via Valle delle Fontane, 74 - Loc. Pertegalli
24060 Endine Gaiano (BG) - Italia
Tel. +39 035 827107 - info@megliving.com
www.megliving.com

Seguici su

www.idrowood.it